A01DSXT/5000 078 05

TOC: 9655900

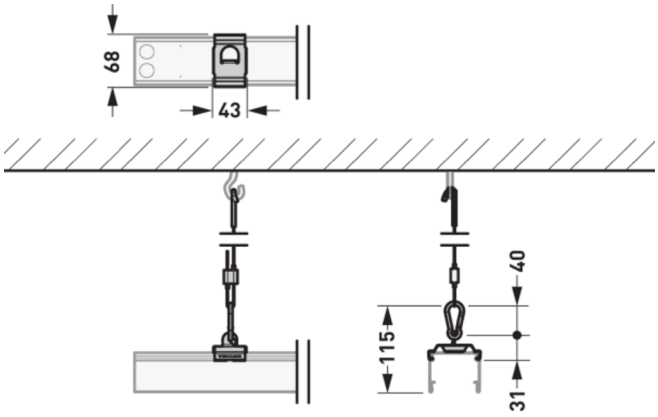

Produktmerkmale und Kenndaten

Leuchtenfarbe	RAL9005 Tiefschwarz
Länge-Netto	120 mm
Breite-Netto	120 mm
Höhe-Netto	40 mm
Gewicht	0,1 kg

Ausschreibungstext

Seilabhängung mit Befestigungsklammer aus Edelstahl, verzinktem Stahlseil (Ø 1,5 mm), Karabiner und Trapezhakenaufhängung. Die Abhängelänge kann einfach und flexibel eingestellt werden. Für Abhängelängen bis 5000 mm. In Kombination mit Tragprofilen E-Line Pro 078... anzuwenden. Bestelleinheit enthält 1 Stück. Oberfläche der Aufhängeklammer beschichtet, Farbe schwarz (ähnlich RAL 9005).

Alle technischen Daten sowie Gewichts- und Maßangaben sind sorgfältig erstellt. Irrtum vorbehalten. Produktabbildungen sind beispielhaft und können vom Original abweichen. Änderungen, die dem Fortschritt dienen, behalten wir uns vor.