Olisq LWD1 DW 40-840 ETDD IP54

TOC: 8287351

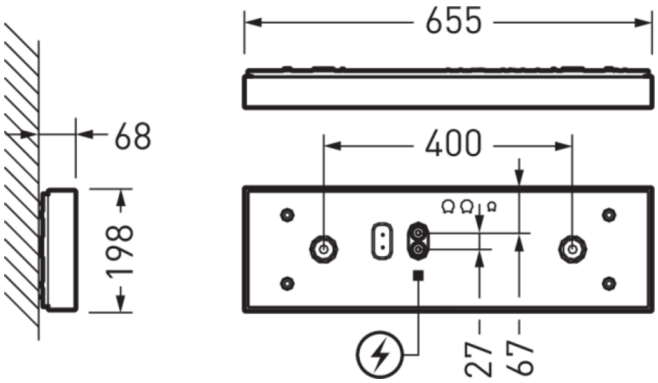



Produktmerkmale und Kenndaten

Leuchtentyp	Rechteckige, flache Anbauleuchte mit einem opalen Diffusor aus PMMA.
Montageart	Anbau
Leuchtenoptik	Material und Struktur des abdeckenden Diffusors bewirken eine gleichmäßige und schattenfreie Ausleuchtung der leicht zu reinigenden Leuchtenoberfläche.
Lichtverteilungskurve	Lambertian (L)
FWHM	124,40 °
Light Engine	Normalprodukt
Farbtemperatur	4000 K
Bemessungslichtstrom	4000 lm
Anschlussleistung	34,00 W
Lichtausbeute	118 lm/W
Bemessungslebensdauer	L80 (25 °C) = 100.000 h L90 (25 °C) = 50.000 h
Farbwiedergabeindex	80
Farbtoleranz	3 SDCM
Photobiologische Klasse	Gruppe 0 - kein Risiko
Leuchtenfarbe	RAL9016 Verkehrsweiß
Leuchtenkörper	Leuchtenkörper aus Stahlblech.
Elektrische Ausführung	Mit elektronischem Betriebsgerät, digital dimmbar (DALI).
DALI-2-Standard EN 62386	Ja
Anschlussart	Steckklemme
Touch-Dim-fähig	Ja
Anzahl Dali Adressen	1
Dimmbereich	1 - 100 %
Monitoring Ready	Ja
Bemessungsspannung	220 - 240 V
Bemessungsfrequenz	50/60 Hz
Klirrfaktor (THD) < %	14 %
IFS-Kennzeichen	Ja
Schutzart	IP54
Schutzklasse	I
Schlagfestigkeit IK	IK03
Glühdrahtbeständigkeit	650 °C
Umgebungstemperatur	25 °C
Max. Leuchten an B10	12
Max. Leuchten an B16	20
Max. Leuchten an C10	20
Max. Leuchten an C16	34
Länge-Netto	655 mm
Breite-Netto	198 mm
Höhe-Netto	68 mm

Alle technischen Daten sowie Gewichts- und Maßangaben sind sorgfältig erstellt. Irrtum vorbehalten. Produktabbildungen sind beispielhaft und können vom Original abweichen. Änderungen, die dem Fortschritt dienen, behalten wir uns vor.

Gewicht	1,9 kg

Lichtverteilungskurven

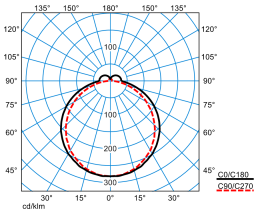

Olisq LWD1 DW 40-840 ETDD IP54

UGR l = 21,8
UGR q = 22,9
DIN 5040: B30
UTE: 0.89 E + 0.11 T
DLOR: 89 %
ULOR: 11 %
CEN Flux Code: 43 74 92 89 100 17 41 70 11

Lieferbares Zubehör

	Material	Bezeichnung
	Wanne Olisq LWD1 Ersatz 8259900	Ersatzwanne für Wand- und Deckenanbauleuchten Olisq LWD1... . Länge 655 mm, Breite 198 mm, Höhe 58,5 mm.
	**LEDM Olisq 440-830-01/LWD1 Ersatz** 8284600	LED-Ersatzmodul für Leuchten der Baureihe Olisq LWD1... ...-830.
	**LEDM Olisq 440-840-01/LWD1 Ersatz** 8284700	LED-Ersatzmodul für Leuchten der Baureihe Olisq LWD1... ...-840.
	**LEDM Olisq 440-827-865-01/LWD1 Ersatz** 8443800	LED-Ersatzmodul für Leuchten der Baureihe Olisq LWD1... ...Act..
	**Distanzstück Opendo D / 3331 D 01** 8443700	Abstandhalter für Anbauleuchten. Aufbauhöhe 18 mm. Farbe weiß.

Ausschreibungstext

Rechteckige, flache Anbauleuchte mit einem opalen Diffusor aus PMMA. Ausführung mit erhöhter Schutzart IP54 rundum. Entwickelt und hergestellt in Deutschland. Geeignet zur Anwendung in HACCP, IFS und/oder BRC Global Standard Food zertifizierten Unternehmen. Mit begrenzter Oberflächentemperatur, für den Einsatz in feuergefährdeten Räumen gemäß DIN EN 60598-2-24 geeignet. Für Wand- oder Deckenmontage. Zum Schutz sowie zur Unterstützung einer schnellen Montage sind die Komponenten im Karton in Montagereihenfolge angeordnet. Die Schnellmontage der Abdeckung auf den Montagekörper erfolgt werkzeuglos durch Click-Verschluss. Material und Struktur des abdeckenden Diffusors bewirken eine gleichmäßige und schattenfreie Ausleuchtung der leicht zu reinigenden Leuchtenoberfläche. Mit lambertscher Lichtstärkeverteilung. Mit leichtem Indirektanteil zur Oberflächenaufhellung. Leuchtenlichtstrom und Lichtfarbe fest eingestellt. Bemessungslichtstrom 4000 lm, Bemessungsleistung 34 W, maximale Leuchten-Lichtausbeute 118 lm/W. Lichtfarbe neutralweiß, ähnlichste Farbtemperatur (CCT) 4000 K, allgemeiner Farbwiedergabeindex (CRI) R_a > 80. Farborttoleranz (initial MacAdam) ≤ 3 SDCM. Mittlere Bemessungslebensdauer L80 (t_q 25 °C) = 100.000 h., Mittlere Bemessungslebensdauer L90 (t_q 25 °C) = 50.000 h. Die Lichtquelle ist entsprechend der Ökodesign-Anforderungen (VO (EU) 2019/2020) austauschbar. Der Austausch erfolgt werkzeuglos, die Ersatzlichtquelle kann als Ersatzteil bezogen werden. Flimmern: Pst LM ≤ 1,0 bei Volllast. Stroboskop-Effekt: SVM ≤ 0,4 bei Volllast. Leuchtenkörper aus Stahlblech. Oberfläche weiß beschichtet (ähnlich RAL 9016). Leuchtenmaße (L x B x H): 655 mm x 198 mm x 68 mm. Schutzklasse (EN 61140): I, Schutzart (DIN EN 60529): IP54, Stoßfestigkeitsgrad nach IEC 62262: IK03, Prüftemperatur Glühdrahttest gemäß IEC 60695-2-11: 650 °C. Zulässige Umgebungstemperatur (ta): 25 °C Gewicht: 1,9 kg. Mit elektronischem Betriebsgerät, digital dimmbar (DALI). Betriebsgerät gemäß DALI-2-Standard (EN 62386). Leuchte mittels Tastfunktion über DALI-Steuerklemmen schalt- und dimmbar (Touch DIM). Das Betriebsgerät ist entsprechend der Ökodesign-Anforderungen (VO (EU) 2019/2020) austauschbar. Die Leuchte ist Monitoring ready (MOR) und liefert Leuchtendaten zur Überwachung oder vorausschauenden Wartung. Sie ist damit kompatibel zu den TRILUX Monitoring Services. Das Produkt erfüllt die grundlegenden Anforderungen der anwendbaren EU-Richtlinien und des Produktsicherheitsgesetzes und trägt die CE-Kennzeichnung. Leuchte 10 Jahre, Ersatzteile (LED-Modul, Betriebsgerät, optisches System) 15 Jahre nach Rechnungsdatum unter Vorbehalt vertretbarer Änderungen, die dem Fortschritt dienen, verfügbar.

EPREL - Europäische Produktdatenbank für die Energieverbrauchskennzeichnung

Dieses Produkt enthält (eine) Lichtquelle(n) der Energieeffizienzklasse(n):

Energieeffizienzklasse	Modellkennung
D	SI-B8T281620EU
D	85401998-00

Alle technischen Daten sowie Gewichts- und Maßangaben sind sorgfältig erstellt. Irrtum vorbehalten. Produktabbildungen sind beispielhaft und können vom Original abweichen. Änderungen, die dem Fortschritt dienen, behalten wir uns vor.