Solegra WD1 OTA 2600-8TW ETDD8

TOC: 7934962

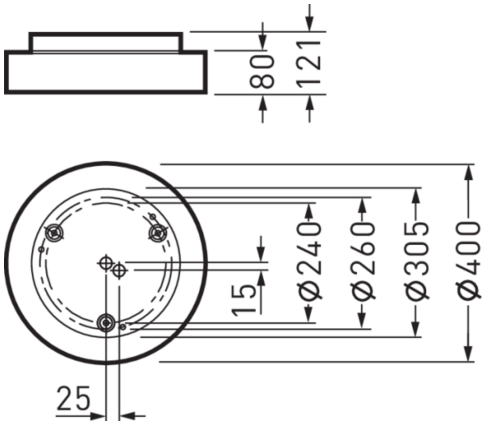

Produktmerkmale und Kenndaten

Anwendungsbereich	Eingangsbereiche|Flure|Treppenhäuser|Aufenthaltsräume|Hotels und Gaststätten|Wohnbereiche	
Leuchtentyp	Runde LED-Wand und Deckenleuchte in geradliniger, zylindrischer Bauform.	
Montageart	Anbau	
Leuchtenoptik	Mit einer zylindrischen Abdeckwanne aus transluzentem PMMA.	
Lichtverteilungskurve	Lambertian (L)	
Light Engine	CH 1 ww	CH 2 cw
Farbtemperatur	2700 K	6500 K
Bemessungslichtstrom	2700 lm	2700 lm
Anschlussleistung	19,00 W	19,00 W
Lichtausbeute	142 lm/W	142 lm/W
Bemessungslebensdauer	L80 (25 °C) = 50.000 h	
Farbwiedergabeindex	80	
Farbtoleranz	3 SDCM	
Photobiologische Klasse	Gruppe 1 - geringes Risiko	
Leuchtenfarbe	RAL9016 Verkehrsweiß	
Leuchtenkörper	Leuchtenkörper aus Stahlblech.	
Elektrische Ausführung	Mit elektronischem Betriebsgerät zum schalten, dimmen und steuern der Lichtfarbe mittels DALI Device Type 8 fähigem Steuergerät.	
DALI-2-Standard EN 62386	Ja	
Anschlussart	Steckklemme	
Anzahl Dali Adressen	1	
Dimmbereich	1 - 100 %	
Monitoring Ready	Ja	
Bemessungsspannung	220 - 240 V	
Bemessungsfrequenz	50/60 Hz	
Klirrfaktor (THD) < %	14 %	
Schutzart	IP20	
Schutzart Lampenraum	IP40	
Schutzklasse	I	
Schlagfestigkeit IK	IK06	
Glühdrahtbeständigkeit	650 °C	
Umgebungstemperatur	25 °C	
Max. Leuchten an B10	9	
Max. Leuchten an B16	15	
Max. Leuchten an C10	15	
Max. Leuchten an C16	25	
Höhe-Netto	121 mm	
Außendurchmesser	400 mm	
Gewicht	3,3 kg	

Alle technischen Daten sowie Gewichts- und Maßangaben sind sorgfältig erstellt. Irrtum vorbehalten. Produktabbildungen sind beispielhaft und können vom Original abweichen. Änderungen, die dem Fortschritt dienen, behalten wir uns vor.

Light Engine Daten

Light Engine	Farbtemperatur	Bemessungslichtstrom	Anschlussleistung	Lichtausbeute
CH 1 ww	2700 K	2700 lm	19,00 W	142 lm/W
ww + cw	4000 K	2700 lm	19,00 W	142 lm/W
CH 2 cw	6500 K	2700 lm	19,00 W	142 lm/W

Lichtverteilungskurven

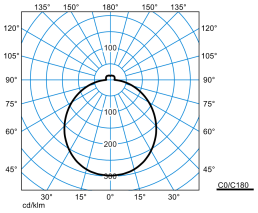

Solegra WD1 OTA 2600-8TW ETDD8 (DWW)

UGR I = 20,9
UGR q = 20,9
DIN 5040: A42
UTE: 0.91 E + 0.09 T
DLOR: 91 %
ULOR: 9 %
CEN Flux Code: 45 75 93 91 100 25 52 77 9

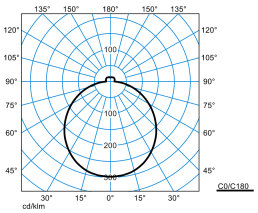

Solegra WD1 OTA 2600-8TW ETDD8 (DSU)

UGR I = 20,9
UGR q = 20,9
DIN 5040: A42
UTE: 0.91 E + 0.09 T
DLOR: 91 %
ULOR: 9 %
CEN Flux Code: 45 75 93 91 100 25 52 77 9

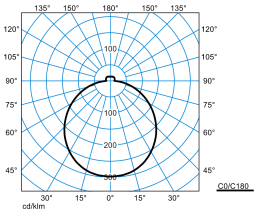

Solegra WD1 OTA 2600-8TW ETDD8 (DCW)

UGR I = 20,9
UGR q = 20,9
DIN 5040: A42
UTE: 0.91 E + 0.09 T
DLOR: 91 %
ULOR: 9 %
CEN Flux Code: 45 75 93 91 100 25 52 77 9

Lieferbares Zubehör

Material	Bezeichnung
ZAA/01 4601700	Deckenbaldachin, rund. Farbe weiß.
Solegra ZS A 5075/1500 7130800	3-Punkt Seilabhängung mit transparenter Netzzuleitung (5 x 0,75 mm ^{2}). Für Abhängelängen bis 1500 mm. Bestehend aus einer transparenten Netzzuleitung sowie einer 3-Punkt Seilabhängung mit Befestigungsstücken.
Solegra ZS A 5075/3000 7131000	3-Punkt Seilabhängung mit transparenter Netzzuleitung (5 x 0,75 mm ^{2}). Für Abhängelängen bis 3000 mm. Bestehend aus einer transparenten Netzzuleitung sowie einer 3-Punkt Seilabhängung mit Befestigungsstücken.
Solegra ZS A 5075/6000 7131200	3-Punkt Seilabhängung mit transparenter Netzzuleitung (5 x 0,75 mm ^{2}). Für Abhängelängen bis 6000 mm. Bestehend aus einer transparenten Netzzuleitung sowie einer 3-Punkt Seilabhängung mit Befestigungsstücken.
Solegra ZS DB 5075/1500 7131400	Pendelset für abgehängte Montage (5 x 0,75 mm ^{2}). Für Abhängelängen bis 1500 mm. Bestehend aus einem weißen Deckenbaldachin, einer transparenten Netzzuleitung sowie einer 3-Punkt Seilabhängung mit Befestigungsstücken,
Solegra ZS DB 5075/3000 7131600	Pendelset für abgehängte Montage (5 x 0,75 mm ^{2}). Für Abhängelängen bis 3000 mm. Bestehend aus einem weißen Deckenbaldachin, einer transparenten Netzzuleitung sowie einer 3-Punkt Seilabhängung mit Befestigungsstücken,

Alle technischen Daten sowie Gewichts- und Maßangaben sind sorgfältig erstellt. Irrtum vorbehalten. Produktabbildungen sind beispielhaft und können vom Original abweichen. Änderungen, die dem Fortschritt dienen, behalten wir uns vor.

Solegra ZS DB 5075/6000 7131800	Pendelset für abgehängte Montage (5 x 0,75 mm ^{2}). Für Abhängelängen bis 6000 mm. Bestehend aus einem weißen Deckenbaldachin, einer transparenten Netzzuleitung sowie einer 3-Punkt Seilabhängung mit Befestigungsstücken,
Solegra WD1 ZP C1/C 01 7131900	Kaschierung zur Abdeckung der Deckenausschnittkante
Solegra WD1 ZP 01 7171200	Umlaufender dekorativer Rahmen aus Metall, pulverbeschichtet. Farbe weiß (ähnlich RAL 9016).
Solegra WD1 ZP 03 7171300	Umlaufender dekorativer Rahmen aus Metall, pulverbeschichtet. Farbe silbergrau (ähnlich RAL 9006).
Solegra WD1 ZP 05 7171400	Umlaufender dekorativer Rahmen aus Metall, pulverbeschichtet. Farbe schwarz (ähnlich RAL 9005).
Solegra WD1 ZP CDP 01 7207700	Umlaufender dekorativer Rahmen aus Metall mit prismierter CDP-Abdeckscheibe. Farbe weiß (ähnlich RAL 9016).
Solegra WD1 ZP CDP 03 7207800	Umlaufender dekorativer Rahmen aus Metall mit prismierter CDP-Abdeckscheibe. Farbe silbergrau (ähnlich RAL 9006).
Solegra WD1 ZP CDP 05 7207900	Umlaufender dekorativer Rahmen aus Metall mit prismierter CDP-Abdeckscheibe. Farbe schwarz (ähnlich RAL 9005).

Ausschreibungstext

Runde LED-Wand und Deckenleuchte in geradliniger, zylindrischer Bauform. Durch einen optionalen, farbigen Profilrahmen (ZP) kann die Mantelfläche der Abdeckwanne individualisiert werden. Für Decken- und Wandmontage.. Abgehängte Montage über optionales Zubehör möglich. Die Befestigung der Abdeckung mit dem Leuchtenkörper erfolgt mittels einfach zu bedienender Bajonettverschlusstechnik mit Verdrehsicherung. Mit einer zylindrischen Abdeckwanne aus transluzentem PMMA. Mit lambertscher Lichtstärkeverteilung. In Kombination mit dem optionalen Zubehör Profilrahmen + CDP-Scheibe (ZP..CDP...) ist die Anwendung als Deckenleuchte bildschirmarbeitsplatzgerecht gemäß EN 12464-1. Mit Tunable White Technologie zur Steuerung der Lichtfarbe mittels separatem Steuersystem (DT8). Bemessungslichtstrom 2700 lm, Bemessungsleistung 19 W, maximale Leuchten-Lichtausbeute 142 lm/W. Lichtfarbe Tunable White (warmweiß - tageslichtweiß), ähnlichste Farbtemperatur (CCT) Tunable White (2700 K - 6500 K), allgemeiner Farbwiedergabeindex (CRI) R_a > 80. Farborttoleranz (initial MacAdam) ≤ 3 SDCM. Mittlere Bemessungslebensdauer L80 (t_q 25 °C) = 50.000 h. Die Lichtquelle ist entsprechend der Ökodesign-Anforderungen (VO (EU) 2019/2020) austauschbar. Flimmern: Pst LM ≤ 1,0 bei Volllast. Stroboskop-Effekt: SVM ≤ 0,4 bei Volllast. Leuchtenkörper aus Stahlblech. Oberfläche weiß beschichtet (ähnlich RAL 9016). Durchmesser der Abdeckwanne Ø 400 mm, Leuchtenhöhe 121 mm. Schutzklasse (EN 61140): I, Schutzart (DIN EN 60529): IP20, Stoßfestigkeitsgrad nach IEC 62262: IK06, Prüftemperatur Glühdrahttest gemäß IEC 60695-2-11: 650 °C. Zulässige Umgebungstemperatur (ta): 25 °C Gewicht: 3,3 kg. Mit elektronischem Betriebsgerät zum schalten, dimmen und steuern der Lichtfarbe mittels DALI Device Type 8 fähigem Steuergerät. Betriebsgerät gemäß DALI-2-Standard (EN 62386). Das Betriebsgerät ist entsprechend der Ökodesign-Anforderungen (VO (EU) 2019/2020) austauschbar. Die Leuchte ist Monitoring ready (MOR) und liefert Leuchtendaten zur Überwachung oder vorausschauenden Wartung. Sie ist damit kompatibel zu den TRILUX Monitoring Services. Das Produkt erfüllt die grundlegenden Anforderungen der anwendbaren EU-Richtlinien und des Produktsicherheitsgesetzes und trägt die CE-Kennzeichnung. Zusätzlich ist die Leuchte durch eine unabhängige Prüfstelle ENEC-zertifiziert. Leuchte 10 Jahre, Ersatzteile (LED-Modul, Betriebsgerät, optisches System) 15 Jahre nach Rechnungsdatum unter Vorbehalt vertretbarer Änderungen, die dem Fortschritt dienen, verfügbar.

Zusatzinformation

Demontageanleitung (PDF) zum Produkt verfügbar unter: https://www.trilux.com/EcoDesign

Alle technischen Daten sowie Gewichts- und Maßangaben sind sorgfältig erstellt. Irrtum vorbehalten. Produktabbildungen sind beispielhaft und können vom Original abweichen. Änderungen, die dem Fortschritt dienen, behalten wir uns vor.