74RS G2 WD1 DW 14-840 ETDD

TOC: 7861851

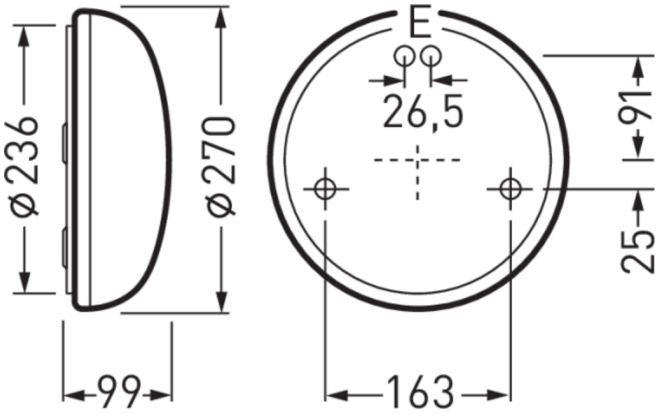

Produktmerkmale und Kenndaten

Anwendungsbereich	Eingangsbereiche|Flure|Treppenhäuser|Aufenthaltsräume|Hotels und Gaststätten|Wohnbereiche
Leuchtentyp	Runde LED-Anbauleuchte mit opaler PMMA-Wanne.
Montageart	Anbau
Leuchtenoptik	Mit runder, sphärisch geformter, am Leuchtenkopf abgeflachter opaler Abdeckwanne, plan und somit reinigungsfreundlich zur Montageoberfläche anliegend.
Lichtverteilungskurve	Lambertian (L)
FWHM	125 °
Light Engine	Normalprodukt
Farbtemperatur	4000 K
Bemessungslichtstrom	1400 lm
Anschlussleistung	10,50 W
Lichtausbeute	133 lm/W
Farbwiedergabeindex	80
Farbtoleranz	3 SDCM
Photobiologische Klasse	Gruppe 0 - kein Risiko
Leuchtenfarbe	RAL9016 Verkehrsweiß
Leuchtenkörper	Leuchtenkörper aus Stahlblech.
Elektrische Ausführung	Mit elektronischem Betriebsgerät, digital dimmbar (DALI).
DALI-2-Standard EN 62386	Ja
Anschlussart	Steckklemme
Touch-Dim-fähig	Ja
Anzahl Dali Adressen	1
Dimmbereich	1 - 100 %
Monitoring Ready	Ja
Bemessungsspannung	230 - 240 V
Bemessungsfrequenz	50/60 Hz
Klirrfaktor (THD) < %	14 %
Schutzart	IP40
Schutzart Raumseitig	IP40
Schutzklasse	I
Schlagfestigkeit IK	IK03
Glühdrahtbeständigkeit	650 °C
Umgebungstemperatur	-20 - 25 °C
Max. Leuchten an B10	21
Max. Leuchten an B16	35
Max. Leuchten an C10	40
Max. Leuchten an C16	64
Höhe-Netto	99 mm
Außendurchmesser	270 mm
Gewicht	0,9 kg

Alle technischen Daten sowie Gewichts- und Maßangaben sind sorgfältig erstellt. Irrtum vorbehalten. Produktabbildungen sind beispielhaft und können vom Original abweichen. Änderungen, die dem Fortschritt dienen, behalten wir uns vor.

Lichtverteilungskurven

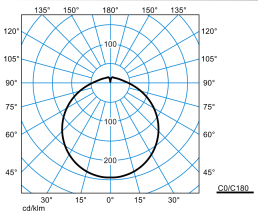

74RS G2 WD1 DW 14-840 ETDD

UGR I = 20,9
UGR q = 20,9
DIN 5040: B31
UTE: 0.85 G + 0.15 T
DLOR: 85 %
ULOR: 15 %
CEN Flux Code: 40 69 89 85 100 16 36 62 15

Lieferbares Zubehör

	Material	Bezeichnung
	Wanne 74RS WD1 Ersatz 7103500	Ersatzwanne für Wand- und Deckenanbauleuchten 74 RS WD1.

Ausschreibungstext

Runde LED-Anbauleuchte mit opaler PMMA-Wanne. Zur Wand- oder Deckenmontage. Die Plattform der Wandleuchte entspricht der Plattform der Baureihe 74R..., Befestigungsöffnungen sowie Diffusormontage sind kompatibel. Mit runder, sphärisch geformter, am Leuchtenkopf abgeflachter opaler Abdeckwanne, plan und somit reinigungsfreundlich zur Montageoberfläche anliegend. Der Opal-Diffusor sorgt für angenehm weiches und höchst homogenes Licht. Wannenbefestigung mittels einfach zu bedienender Bajonettverschlusstechnik. Leuchtenlichtstrom und Lichtfarbe fest eingestellt. Bemessungslichtstrom 1400 lm, Bemessungsleistung 10,50 W, Leuchten-Lichtausbeute 133 lm/W. Lichtfarbe neutralweiß, ähnlichste Farbtemperatur (CCT) 4000 K, allgemeiner Farbwiedergabeindex (CRI) R_a > 80. Farborttoleranz (initial MacAdam) ≤ 3 SDCM. Mittlere Bemessungslebensdauer L80(t_q 25 °C) = 50.000 h. Die Lichtquelle ist entsprechend der Ökodesign-Anforderungen (VO (EU) 2019/2020) austauschbar. Leuchtenkörper aus Stahlblech. (RAL 9016). Durchmesser der Abdeckwanne Ø 270 mm, Leuchtenhöhe 99 mm. Zulässige Umgebungstemperatur (ta): -20 °C - +25 °C. Schutzklasse (EN 61140): I, Schutzart (DIN EN 60529): IP40, Stoßfestigkeitsgrad nach IEC 62262: IK03, Prüftemperatur Glühdrahttest gemäß IEC 60695-2-11: 650 °C. Gewicht: 0,9 kg. Mit elektronischem Betriebsgerät, digital dimmbar (DALI). Betriebsgerät gemäß DALI-2-Standard (EN 62386). Leuchte mittels Tastfunktion über DALI-Steuerklemmen schalt- und dimmbar (Touch DIM). Das Betriebsgerät ist entsprechend der Ökodesign-Anforderungen (VO (EU) 2019/2020) austauschbar. Die Leuchte kann auf Anfrage mit der Funktionalität Monitoring ready (MOR) ausgestattet werden. Das Produkt erfüllt die grundlegenden Anforderungen der anwendbaren EU-Richtlinien und des Produktsicherheitsgesetzes und trägt die CE-Kennzeichnung.

EPREL - Europäische Produktdatenbank für die Energieverbrauchskennzeichnung

Energieeffizienzklasse	Modellkennung
D	131225/840WR

Alle technischen Daten sowie Gewichts- und Maßangaben sind sorgfältig erstellt. Irrtum vorbehalten. Produktabbildungen sind beispielhaft und können vom Original abweichen. Änderungen, die dem Fortschritt dienen, behalten wir uns vor.