BV G2 3PTD RF-MF 30-BC C67 ETBLE 01

TOC: 8682663

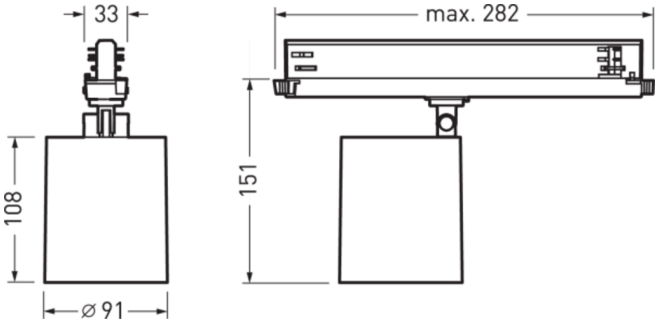

Produktmerkmale und Kenndaten

Leuchtentyp	Stromschienenstrahler mit dezent reduziertem Leuchtendesign in kleiner Bauform.
Leuchtenoptik	Optisches System mit 3D Facettenreflektor.
Lichtverteilungskurve	Medium Flood (MF)
FWHM	24 °
Light Engine	Normalprodukt
Farbtemperatur	3100 K
Bemessungslichtstrom	2580 lm
Anschlussleistung	29,00 W
Lichtausbeute	89 lm/W
Bemessungslebensdauer	L80 (25 °C) = 50.000 h
Farbwiedergabeindex	95
Farbtoleranz	2 SDCM
Photobiologische Klasse	Gruppe 1 - geringes Risiko
Leuchtenfarbe	RAL9016 Verkehrsweiß
Leuchtenkörper	Leuchtenkörper aus Aluminium-Druckguss.
Elektrische Ausführung	Mit Bluetooth Low Energy Betriebsgerät (BLE).
Anschlussart	3-Ph-Track-Adapter (NO)
Bemessungsspannung	220 - 240 V
Bemessungsfrequenz	50/60 Hz
Klirrfaktor (THD) < %	15 %
Schutzart	IP20
Schutzart Raumseitig	IP20
Schutzart Lampenraum	IP20
Schutzklasse	II
Schlagfestigkeit IK	IK00
Glühdrahtbeständigkeit	960 °C
Umgebungstemperatur	25 °C
Max. Leuchten an B10	31
Max. Leuchten an B16	50
Max. Leuchten an C10	52
Max. Leuchten an C16	85
Länge-Netto	255 mm
Breite-Netto	91 mm
Höhe-Netto	151 mm
Gewicht	0,8 kg

Alle technischen Daten sowie Gewichts- und Maßangaben sind sorgfältig erstellt. Irrtum vorbehalten. Produktabbildungen sind beispielhaft und können vom Original abweichen. Änderungen, die dem Fortschritt dienen, behalten wir uns vor.

Lichtverteilungskurven

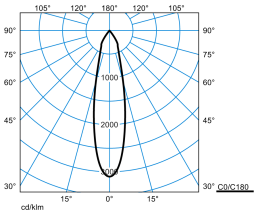

BV G2 3PTD RF-MF 30-BC M49 ETBLE 01

UGR I = 18,6
UGR q = 18,6
DIN 5040: A80
UTE: 0.88 A
DLOR: 88 %
ULOR: 0 %
CEN Flux Code: 100 100 100 100 88

Lieferbares Zubehör

	Material	Bezeichnung
	Refl-Einh 85 RF-SP-WRA 05 9685300	3D-Aluminium-Austauschreflektor mit Wabenraster.
	Refl-Einh 85 RF-FL-WRA 05 9685400	3D-Aluminium-Austauschreflektor mit Wabenraster.
	Refl-Einh 85 RF-WFL-WRA 05 9685500	3D-Aluminium-Austauschreflektor mit Wabenraster.
	Refl-Einh 85 RF-VFL-WRA 05 9685600	3D-Aluminium-Austauschreflektor mit Wabenraster.
	Refl-Einh 85 RF-MF-WRA 05 9685700	3D-Aluminium-Austauschreflektor mit Wabenraster.

Ausschreibungstext

Stromschienenstrahler mit dezent reduziertem Leuchtendesign in kleiner Bauform. Mit CASAMBI-Modul zur Integration in ein leitungslos zu steuerndes Mesh-Netzwerk aus bis zu 250 Teilnehmer. Die Inbetriebnahme des Systems erfolgt mit der Casambi App (iOS und Android). Funkreichweite des Funkmoduls bei idealen Bedingungen: 25,0 m. Die Funkreichweite kann je nach Einflussfaktoren der Umgebung (z. B. Wände, Decken, Böden, Maschinen, Stahlträger, stromführende Leitungen) variieren. Durch ein zusätzliches Funkmodul, das als Repeater eingesetzt wird, kann die Funkreichweite erhöht werden. Befestigung an 3-Phasen-Stromschiene gemäß DIN EN 60570 mittels integriertem 3-Phasen-Stromschienenadapter. Zur Integration in Nordic-Global Stromschienen. Um 90° schwenkbar und 355° drehbar. Optisches System mit 3D Facettenreflektor. Ausstrahlcharakteristik Medium-Flood. Ausstrahlungswinkel 24°, Leuchtenlichtstrom und Lichtfarbe fest eingestellt. Bemessungslichtstrom 2580 lm, Bemessungsleistung 29 W, Lichtfarbe warmweiß, ähnlichste Farbtemperatur (CCT) 3100 K Brilliant Colour, allgemeiner Farbwiedergabeindex (CRI) R_a > 95. Mittlere Bemessungslebensdauer L80 (t_q 25 °C) = 50.000 h. Leuchtenkörper aus Aluminium-Druckguss. Oberfläche weiß beschichtet (ähnlich RAL 9016). Leuchtenmaße (L x B x H): 255 mm x 91 mm x 151 mm. Schutzklasse (EN 61140): II, Schutzart (DIN EN 60529): IP20. Zulässige Umgebungstemperatur (ta): 25 °C Gewicht: 0,8 kg. Der Treiber ist im Stromschienenadapter integriert. Die Nennbetriebspannung der Leuchte beträgt 230 V, 50/60 Hz. Mit Bluetooth Low Energy Betriebsgerät (BLE). Das Produkt erfüllt die grundlegenden Anforderungen der anwendbaren EU-Richtlinien und des Produktsicherheitsgesetzes und trägt die CE-Kennzeichnung.

EPREL - Europäische Produktdatenbank für die Energieverbrauchskennzeichnung

Energieeffizienzklasse	Modellkennung
F	1695330

Alle technischen Daten sowie Gewichts- und Maßangaben sind sorgfältig erstellt. Irrtum vorbehalten. Produktabbildungen sind beispielhaft und können vom Original abweichen. Änderungen, die dem Fortschritt dienen, behalten wir uns vor.