Creavo M48-TS LWW-03 53-830 ETBLE 01

TOC: 8392663

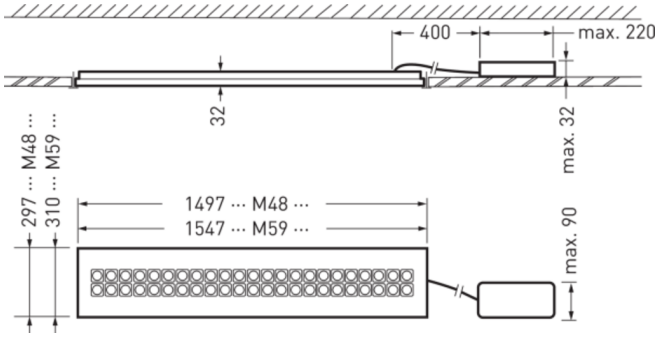

Produktmerkmale und Kenndaten

Leuchtentyp	Rechteckige LED-Deckeneinlegeleuchte mit Lichtelementen aus Linsensystemen und kubischen Ablendelementen und hoher Effizienz.
Leuchtmittel	Mit 48 Lichtelementen, rechteckig ausgeführt (2 x 24).
Montageart	Einlegen
Leuchtenoptik	Das optische System mit einer präzise abgestimmten Kombination aus LED-Linsen und Abblendelementen bewirkt einen sehr hohen Sehkomfort bei sehr hoher lichttechnischer Performance.
Lichtverteilungskurve	Wall-Wash (WW)
FWHM	47,40 °
Light Engine	Normalprodukt
Farbtemperatur	3000 K
Bemessungslichtstrom	5000 lm
Anschlussleistung	49,00 W
Lichtausbeute	102 lm/W
Bemessungslebensdauer	L80 (25 °C) = 100.000 h L90 (25 °C) = 50.000 h
Farbwiedergabeindex	80
Farbtoleranz	3 SDCM
Photobiologische Klasse	Gruppe 0 - kein Risiko
Leuchtenfarbe	RAL9016 Verkehrsweiß
Leuchtenkörper	Leuchtenkörper aus Stahlblech.
Elektrische Ausführung	Mit Bluetooth Low Energy Betriebsgerät (BLE).
Anschlussart	Steckklemme
Dimmbereich	1 - 100 %
Bemessungsspannung	220 - 240 V
Bemessungsfrequenz	50/60 Hz
Klirrfaktor (THD) < %	14 %
Schutzart	IP20
Schutzart Raumseitig	IP40
Schutzklasse	I
Schlagfestigkeit IK	IK03
Glühdrahtbeständigkeit	650 °C
Umgebungstemperatur	25 °C
Max. Leuchten an B10	12
Max. Leuchten an B16	20
Max. Leuchten an C10	20
Max. Leuchten an C16	34
Länge-Netto	1.497 mm
Breite-Netto	297 mm
Höhe-Netto	36 mm
Einbauhöhe	180 mm
Gewicht	6,5 kg

Alle technischen Daten sowie Gewichts- und Maßangaben sind sorgfältig erstellt. Irrtum vorbehalten. Produktabbildungen sind beispielhaft und können vom Original abweichen. Änderungen, die dem Fortschritt dienen, behalten wir uns vor.

Lichtverteilungskurven

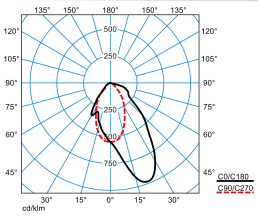

Creavo M48-TS LWW-03 53-830 ETBLE 01

DIN 5040: A50
UTE: 1.00 C
DLOR: 100 %
ULOR: 0 %
CEN Flux Code: 70 92 99 100 100

Ausschreibungstext

Rechteckige LED-Deckeneinlegeleuchte mit Lichtelementen aus Linsensystemen und kubischen Ablendelementen und hoher Effizienz. Ausführung M48 (300 mm x 1500 mm). Mit CASAMBI-Modul zur Integration in ein leitungslos zu steuerndes Mesh-Netzwerk aus bis zu 250 Teilnehmer. Die Inbetriebnahme des Systems erfolgt mit der Casambi App (iOS und Android). Funkreichweite des Funkmoduls bei idealen Bedingungen: 7,0 m. Die Funkreichweite kann je nach Einflussfaktoren der Umgebung (z. B. Wände, Decken, Böden, Maschinen, Stahlträger, stromführende Leitungen) variieren. Durch ein zusätzliches Funkmodul, das als Repeater eingesetzt wird, kann die Funkreichweite erhöht werden. Die Verwendung der Leuchte ist speziell für das Einlegen in Systemdecken mit sichtbaren Tragschienen vorgesehen. Weiterführende Hinweise zur Leuchtenmontage und deren Befestigung können der Montageanleitung entnommen werden. Das optische System mit einer präzise abgestimmten Kombination aus LED-Linsen und Abblendelementen bewirkt einen sehr hohen Sehkomfort bei sehr hoher lichttechnischer Performance. Wallwasher mit asymmetrischer Lichtstärkeverteilung. Das optische System ist speziell für eine gleichmäßige Tafelbeleuchtung ausgelegt. Leuchtenlichtstrom und Lichtfarbe fest eingestellt. Mit 48 Lichtelementen, rechteckig ausgeführt (2 x 24). Bemessungslichtstrom 5000 lm, Bemessungsleistung 49 W, maximale Leuchten-Lichtausbeute 102 lm/W. Lichtfarbe warmweiß, ähnlichste Farbtemperatur (CCT) 3000 K, allgemeiner Farbwiedergabeindex (CRI) R_a > 80. Farborttoleranz (initial MacAdam) ≤ 3 SDCM. Mittlere Bemessungslebensdauer L80 (t_q 25 °C) = 100.000 h., Mittlere Bemessungslebensdauer L90 (t_q 25 °C) = 50.000 h. Die Lichtquelle ist entsprechend der Ökodesign-Anforderungen (VO (EU) 2019/2020) austauschbar. Flimmern: Pst LM ≤ 1,0 bei Volllast. Stroboskop-Effekt: SVM ≤ 0,4 bei Volllast. Leuchtenkörper aus Stahlblech. Oberfläche weiß beschichtet (ähnlich RAL 9016). Abblendkuben silbergrau, mit feiner Oberflächenstruktur (RAL 7001). Die Abblendkuben können auf Anfrage in weiteren RAL-Farbtönen ausgeführt werden. Die Farbe der Abblendkuben hat keinen relevanten Einfluss auf die lichttechnischen Merkmale der Leuchte. Schutzklasse (EN 61140): I, Schutzart (DIN EN 60529): IP20, Stoßfestigkeitsgrad nach IEC 62262: IK03, Prüftemperatur Glühdrahttest gemäß IEC 60695-2-11: 650 °C. Zulässige Umgebungstemperatur (ta): 25 °C . Gewicht: 6,5 kg. Verpolungssicher Schnellanschluss mit Netzweiterleitung bis Ø 2,5 mm^2 . Anschluss des Vorschaltgerätes an Leuchte mittels Steckverbindung (Plug and Play). Das Verpackungskonzept der Leuchte ermöglicht die separate Entnahme des Betriebsgeräts zur Vormontage, die weiteren Bestandteile der Leuchte bleiben bis zur Endmontage geschützt. Mit Bluetooth Low Energy Betriebsgerät (BLE). Das Betriebsgerät ist entsprechend der Ökodesign-Anforderungen (VO (EU) 2019/2020) austauschbar. Betriebsgerät leerlauffest und vor Fehlanschluss, Kurzschluss, Überlastung und Übertemperatur geschützt. Output Ripple des Betriebsgerätes ≤ 4 % zur effektiven Ansteuerung des LED-Systems und flickerfreiem Licht. Das Produkt erfüllt die grundlegenden Anforderungen der anwendbaren EU-Richtlinien und des Produktsicherheitsgesetzes und trägt die CE-Kennzeichnung. Die Leuchte ist Bestandteil eines Sortiments von Einbau-, Anbau- und Hängeleuchten, die im Erscheinungsbild aufeinander abgestimmt sind. Projektspezifische Ausführungen mit variierenden Leuchtenmerkmalen sind auf Anfrage möglich. Leuchte 10 Jahre, Ersatzteile (LED-Modul, Betriebsgerät, optisches System) 15 Jahre nach Rechnungsdatum unter Vorbehalt vertretbarer Änderungen, die dem Fortschritt dienen, verfügbar.

Zusatzinformation

Demontageanleitung (PDF) zum Produkt verfügbar unter: https://www.trilux.com/EcoDesign

EPREL - Europäische Produktdatenbank für die Energieverbrauchskennzeichnung

Energieeffizienzklasse	Modellkennung
C	85401305-00
C	SI-B8T103360EU

Alle technischen Daten sowie Gewichts- und Maßangaben sind sorgfältig erstellt. Irrtum vorbehalten. Produktabbildungen sind beispielhaft und können vom Original abweichen. Änderungen, die dem Fortschritt dienen, behalten wir uns vor.