Luceos S G2 PAW-IL 150-8TW ETDI 03+LLWP

TOC: 7942059

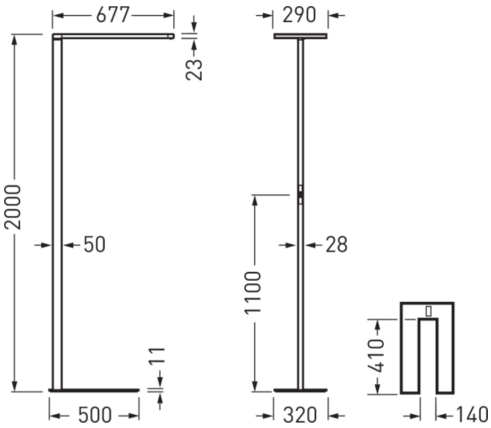

Produktmerkmale und Kenndaten

Leuchtentyp	Exklusive LED-Standleuchte mit direktem und indirektem Lichtstromanteil.	
Montageart	Aufstellen	
Leuchtenoptik	Der Direktanteil der Leuchte bewirkt mit seiner breiten, leicht asymmetrischen Lichtstärkeverteilung eine sehr gleichmäßige Ausleuchtung der Schreibtischoberfläche.	
Lichtverteilungskurve	Wide reduced glare UGR19 (W19)	
FWHM	26,30 °	
Light Engine	CH 1 ww	CH 2 cw
Farbtemperatur	2700 K	6000 K
Bemessungslichtstrom	15300 lm	15300 lm
Anschlussleistung	118,00 W	104,00 W
Lichtausbeute	130 lm/W	147 lm/W
Bemessungslebensdauer	L80 (25 °C) = 100.000 h	
Farbwiedergabeindex	80	
Farbtoleranz	3 SDCM	
Photobiologische Klasse	Gruppe 0 - kein Risiko	
Leuchtenfarbe	RAL9006 Weißaluminium	
Leuchtenkörper	Leuchtenkörper aus Aluminium Strangpressprofil und Aluminium Druckguss. Leuchtenfuß in U-Form. Neigung des Leuchtenkopfes über zwei Madenschrauben in Längs- und Querrichtung justierbar.	
Elektrische Ausführung	Mit elektronischem Betriebsgerät, dimmbar (integriert)	
Anschlussart	Netzstecker	
Dimmbereich	1 - 100 %	
Bemessungsspannung	220 - 240 V	
Bemessungsfrequenz	50/60 Hz	
Klirrfaktor (THD) < %	14 %	
Schutzart	IP20	
Schutzart Raumseitig	IP20	
Schutzklasse	I	
Schlagfestigkeit IK	IK02	
Glühdrahtbeständigkeit	650 °C	
Umgebungstemperatur	25 °C	
Max. Leuchten an B10	7	
Max. Leuchten an B16	12	
Max. Leuchten an C10	12	
Max. Leuchten an C16	20	
Länge-Netto	677 mm	
Breite-Netto	320 mm	
Höhe-Netto	2.000 mm	
Gewicht	16,9 kg	

Alle technischen Daten sowie Gewichts- und Maßangaben sind sorgfältig erstellt. Irrtum vorbehalten. Produktabbildungen sind beispielhaft und können vom Original abweichen. Änderungen, die dem Fortschritt dienen, behalten wir uns vor.

Light Engine Daten

Light Engine	Farbtemperatur	Bemessungslichtstrom	Anschlussleistung	Lichtausbeute
CH 1 ww	2700 K	15300 lm	118,00 W	130 lm/W
ww + cw	4000 K	15300 lm	110,00 W	139 lm/W
CH 2 cw	6000 K	15300 lm	104,00 W	147 lm/W

Lichtverteilungskurven

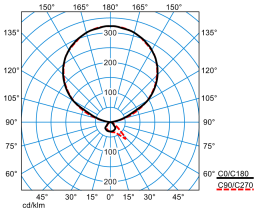

Luceos S G2 PAW-IL 150-8TW ETDI 03+LLWP (DWW)

DIN 5040: E43
UTE: 0.10 D + 0.90 T
DLOR: 10 %
ULOR: 90 %
CEN Flux Code: 52 86 97 10 100 49 82 98 90

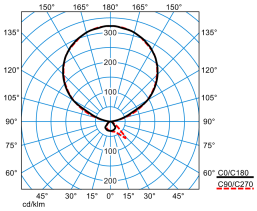

Luceos S G2 PAW-IL 150-8TW ETDI 03+LLWP (DSU)

DIN 5040: E43
UTE: 0.10 D + 0.90 T
DLOR: 10 %
ULOR: 90 %
CEN Flux Code: 52 86 97 10 100 49 82 98 90

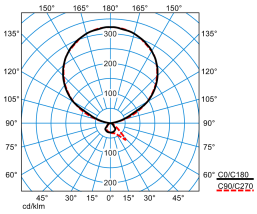

Luceos S G2 PAW-IL 150-8TW ETDI 03+LLWP (DCW)

DIN 5040: E43
UTE: 0.10 D + 0.90 T
DLOR: 10 %
ULOR: 90 %
CEN Flux Code: 52 86 97 10 100 49 82 98 90

Lieferbares Zubehör

	Material	Bezeichnung
	LiveLink WP EASYFIT EWSSB 7508400	Batterie- und leitungsloser Funktaster 1-fach zur Steuerung von Leuchten mit mit LiveLink-Workplace-Ausstattung (+LLWP).

Ausschreibungstext

Exklusive LED-Standleuchte mit direktem und indirektem Lichtstromanteil. Für Normgerechte Ausleuchtung von Einzel- und Doppelarbeitsplätzen. Mit integriertem Lichtmanagement zur synchronen tages- und jahreszeitabhängigen Steuerung der Lichtfarbe (Circadian-Steuerung) beider Lichtaustrittsebenen. Mit Smart-Connect-Ausstattung. Die Leuchte verfügt über einen integrierten Tageslicht- und HF-Präsenzsensor mit Bewegungsrichtungserkennung. Bis zu 20 Leuchten mit LiveLink Workplace Ausstattung können innerhalb eines Raumes über Bluetooth zu einer interaktiven Leuchtengruppe miteinander verbunden werden. Die Ersterkennung von Bewegung bei einer beliebigen Leuchte innerhalb der Gruppe bewirkt das Einschalten aller Gruppenteilnehmer auf Grundlichtniveau (ca. 300 lx, Indirektanteil). Eine nachfolgende Erfassung im Nahbereich einer Leuchte steuert diese durch Einschalten des Direktanteils in den Arbeitsplatzmodus Innerhalb der Leuchtengruppe wird die Lichtfarbe und HCL Kurve des Indirektanteils harmonisiert. Die Parametrierung der Smart-Connect-Funktionen erfolgt passwortgeschützt mittels Smartphone über eine App. Die Bedienung der Beleuchtungsfunktionen erfolgt manuell durch 3 Bedienelemente sowie mittels Smartphone-App. Die Kommunikation zwischen den verbundenen Leuchten und dem Smartphone erfolgt mittels Bluetooth Low Energy v 5.0. Einzelne Leuchten sowie auch Leuchtengruppen können mit bis zu 4 batterie- und leitungslosen Funk-Tastern, die als separat zu bestellendes Zubehör verfügbar sind angesteuert werden. In Formensprache und lichttechnischen Eigenschaften harmoniert die Standleuchte mit Hänge- und Anbauleuchten sowie weiteren Standleuchten-Varianten im Projekt. Die Lieferung der Leuchte erfolgt zum Schutz der Einzelkomponenten in 4 Packstücken. Der Direktanteil der Leuchte bewirkt mit seiner breiten, leicht asymmetrischen Lichtstärkeverteilung eine sehr gleichmäßige Ausleuchtung der Schreibtischoberfläche. Der Indirektanteil mit lambertscher Lichtverteilung bewirkt eine optimale Raumausleuchtung. Mit symmetrisch begrenzt breit strahlender Lichtstärkeverteilung. Blendungsbewertung nach UGR-Einstufung (EN 12464-1) < 19. Bildschirmarbeitsplatzgerecht gemäß EN 12464-1 Mit Tunable White Technologie zur Steuerung der Lichtfarbe mittels separatem Steuersystem (DT8). Bemessungslichtstrom 15300 lm, Bemessungsleistung 104 W, maximale Leuchten-Lichtausbeute 147 lm/W. Lichtfarbe Tunable White (warmweiß - tageslichtweiß), ähnlichste Farbtemperatur (CCT) Tunable White (2700 K - 6000 K), allgemeiner Farbwiedergabeindex (CRI) R_a > 80. Farborttoleranz (initial MacAdam) ≤ 3 SDCM. Mittlere Bemessungslebensdauer L80 (t_q 25 °C) = 100.000 h. Die Lichtquelle ist entsprechend der Ökodesign-Anforderungen (VO (EU) 2019/2020) austauschbar. Leuchtenkörper aus Aluminium Strangpressprofil und Aluminium Druckguss. Leuchtenfuß in U-Form. Neigung des Leuchtenkopfes über zwei Madenschrauben in Längs- und Querrichtung justierbar. Oberfläche silbergrau beschichtet (ähnlich RAL 9006). Weitere Farben auf Anfrage erhältlich. Leuchtenhöhe: 2000 mm,

Alle technischen Daten sowie Gewichts- und Maßangaben sind sorgfältig erstellt. Irrtum vorbehalten. Produktabbildungen sind beispielhaft und können vom Original abweichen. Änderungen, die dem Fortschritt dienen, behalten wir uns vor.

Länge / Breite Standfuß: 500 mm / 320 mm, Länge / Breite Leuchtenkopf: 677 mm x 290 mm, Höhe Leuchtenkopf: 23 mm. Standrohrmaße: 50 mm x 28 mm. Schutzklasse (EN 61140): I, Schutzart (DIN EN 60529): IP20, Stoßfestigkeitsgrad nach IEC 62262: IK02, Prüftemperatur Glühdrahttest gemäß IEC 60695-2-11: 650 °C. Zulässige Umgebungstemperatur (ta): 25 °C Gewicht: 16,9 kg. Anschluß mittels flexibler Anschlussleitung 3 x 1 mm ^{2} (Schutzkontaktstecker und Kaltgerätbuchse C14), Länge ca. 3000 mm. Schutzkontaktstecker kompatibel mit Steckdosen vom Typ E und Typ F. Steckerausführung: abgewinkelt. Alternative Steckertypen verfügbar: Anschluss-Stecker Typ J SEV, Schweiz, Anschluss-Stecker Typ BS, Britisch Standard 1363. Die Anschlussleitung ist im Lieferumfang enthalten. Mit elektronischem Betriebsgerät, dimmbar (integriert) Das Betriebsgerät ist entsprechend der Ökodesign-Anforderungen (VO (EU) 2019/2020) austauschbar. Das Produkt erfüllt die grundlegenden Anforderungen der anwendbaren EU-Richtlinien und des Produktsicherheitsgesetzes und trägt die CE-Kennzeichnung. Zusätzlich ist die Leuchte durch eine unabhängige Prüfstelle ENEC-zertifiziert. Leuchte 10 Jahre, Ersatzteile (LED-Modul, Betriebsgerät, optisches System) 15 Jahre nach Rechnungsdatum unter Vorbehalt vertretbarer Änderungen, die dem Fortschritt dienen, verfügbar.

Zusatzinformation

Demontageanleitung (PDF) zum Produkt verfügbar unter: https://www.trilux.com/EcoDesign

Alle technischen Daten sowie Gewichts- und Maßangaben sind sorgfältig erstellt. Irrtum vorbehalten. Produktabbildungen sind beispielhaft und können vom Original abweichen. Änderungen, die dem Fortschritt dienen, behalten wir uns vor.