ArimoFit G2 M57 P-WW 52-840 ETBLE +CAS

TOC: 8385463

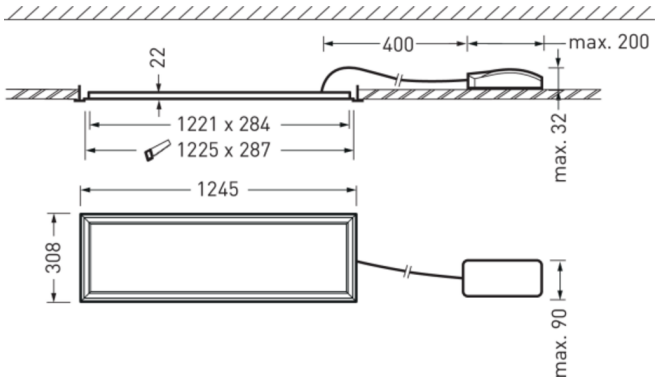



Produktmerkmale und Kenndaten

Anwendungsbereich	Büros|Banken|Foyers|Verkaufsräume|Schalterhallen|Ausstellungsräume|Unterrichtsräume
Leuchtentyp	Rechteckige LED-Einbauleuchte mit mikroprismatischer Abdeckung P-WW.
Montageart	Einbau|Einlegen
Leuchtenoptik	Das optische System besteht aus einer hocheffizienten PMMA-Abdeckung mit Mikroprismatik.
Lichtverteilungskurve	Wall-Wash (WW)
Light Engine	Normalprodukt
Farbtemperatur	4000 K
Bemessungslichtstrom	5200 lm
Anschlussleistung	37,00 W
Lichtausbeute	141 lm/W
Bemessungslebensdauer	L80 (25 °C) = 100.000 h L90 (25 °C) = 50.000 h
Farbwiedergabeindex	80
Farbtoleranz	3 SDCM
Photobiologische Klasse	Gruppe 0 - kein Risiko
Leuchtenfarbe	RAL9016 Verkehrsweiß
Leuchtenkörper	Leuchtenkörper aus Aluminium-Strangpressprofil.
Elektrische Ausführung	Mit Bluetooth Low Energy Betriebsgerät (BLE).
Anschlussart	Steckklemme
Dimmbereich	1 - 100 %
Bemessungsspannung	220 - 240 V
Bemessungsfrequenz	50/60 Hz
Klirrfaktor (THD) < %	14 %
Schutzart	IP20
Schutzart Raumseitig	IP40
Schutzklasse	I
Schlagfestigkeit IK	IK03
Glühdrahtbeständigkeit	650 °C
Umgebungstemperatur	25 °C
Max. Leuchten an B10	13
Max. Leuchten an B16	22
Max. Leuchten an C10	21
Max. Leuchten an C16	36
Länge-Netto	1.245 mm
Breite-Netto	308 mm
Höhe-Netto	22 mm
Einbaulänge	1.225 mm
Einbaubreite	287 mm
Einbauhöhe	160 mm
Gewicht	3,6 kg

Alle technischen Daten sowie Gewichts- und Maßangaben sind sorgfältig erstellt. Irrtum vorbehalten. Produktabbildungen sind beispielhaft und können vom Original abweichen. Änderungen, die dem Fortschritt dienen, behalten wir uns vor.

Lichtverteilungskurven

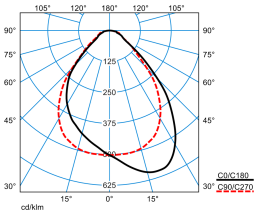

ArimoFit G2 M57 P-WW 52-840 ETBLE +CAS

DIN 5040: A50
UTE: 1.00 C
DLOR: 100 %
ULOR: 0 %
CEN Flux Code: 66 90 97 100 100

Lieferbares Zubehör

	Material	Bezeichnung
	**ArimoFit Kit EB3 round** 7714550	Notlichtsystem für den Deckeneinbau mit einer Notlichtbetriebsdauer von 3 Stunden.
	**ArimoFit Kit EB3 square** 7714650	Notlichtsystem für den Deckeneinbau mit einer Notlichtbetriebsdauer von 3 Stunden.
	**ArimoFit G2 ZD5/M57** 7856700	Anbaurahmen für die Deckenmontage.
	**ArimoFit G2 ZBB M84/57** 7950500	Montagezubehör zum Einbau in gesägte Deckenöffnungen.
	**ArimoFit G2 ZBB-TV M84/57** 8589000	Montagezubehör zum Einbau in Systemdecken mit verdeckten Tragschienen.

Ausschreibungstext

Rechteckige LED-Einbauleuchte mit mikroprismatischer Abdeckung P-WW. Ausführung M57 (312,5 mm x 1250 mm). Optional kann die Leuchte mit einem Notlichtsystem für den Deckeneinbau mit einer Notlichtbetriebsdauer von 3 Stunden ausgestattet werden. In der Betriebsart Notlicht beträgt der Leuchtenlichtstrom 500 lm. Mit CASAMBI-Modul zur Integration in ein leitungslos zu steuerndes Mesh-Netzwerk aus bis zu 250 Teilnehmer. Die Inbetriebnahme des Systems erfolgt mit der Casambi App (iOS und Android). Funkreichweite des Funkmoduls bei idealen Bedingungen: 7,0 m. Die Funkreichweite kann je nach Einflussfaktoren der Umgebung (z. B. Wände, Decken, Böden, Maschinen, Stahlträger, stromführende Leitungen) variieren. Durch ein zusätzliches Funkmodul, das als Repeater eingesetzt wird, kann die Funkreichweite erhöht werden. Erzeugung einer tieferen Raumwirkung. Für Systemdecken mit sichtbaren Tragschienen. Der Leuchtenkörper schließt raumseitig mit dem Deckensystem bündig ab. In Kombination mit separat zu bestellenden Zubehören für gesägte Deckenöffnungen sowie zur deckenbündigen Anbaumontage geeignet. Das optische System besteht aus einer hocheffizienten PMMA-Abdeckung mit Mikroprismatik. Wallwasher mit asymmetrischer Lichtstärkeverteilung. Harmonische Lichtwirkung durch gleichmäßig ausgeleuchteten Lichtaustritt. Individuelle Gestaltung der Lichtaustrittsfläche (z.B. durch Druck) und weitere Sonderlösungen auf Anfrage möglich. Leuchtenlichtstrom und Lichtfarbe fest eingestellt. Bemessungslichtstrom 5200 lm, Bemessungsleistung 37 W, maximale Leuchten-Lichtausbeute 141 lm/W. Lichtfarbe neutralweiß, ähnlichste Farbtemperatur (CCT) 4000 K, allgemeiner Farbwiedergabeindex (CRI) R_a > 80. Farborttoleranz (initial MacAdam) ≤ 3 SDCM. Mittlere Bemessungslebensdauer L80 (t_q 25 °C) = 100.000 h., Mittlere Bemessungslebensdauer L90 (t_q 25 °C) = 50.000 h. Die Lichtquelle ist entsprechend der Ökodesign-Anforderungen (VO (EU) 2019/2020) austauschbar. Flimmern: Pst LM ≤ 1,0 bei Volllast. Stroboskop-Effekt: SVM ≤ 0,4 bei Volllast. Leuchtenkörper aus Aluminium-Strangpressprofil. Oberfläche weiß beschichtet (ähnlich RAL 9016). Maße (L x B x H): 1245 mm x 308 mm x 22 mm. Der umlaufende Rand des Rahmenprofils erleichtert die Montage. Zur Erzeugung eines Tiefeneffektes in der Decke ist der Leuchtenrahmen 3-dimensional profiliert. Leuchte mit Dämmmaterial bei ta 25°C abdeckbar, ta35 °C ohne Dämmmaterial ebenfalls nutzbar. Schutzklasse (EN 61140): I, Schutzart (DIN EN 60529): IP20, Stoßfestigkeitsgrad nach IEC 62262: IK03, Prüftemperatur Glühdrahttest gemäß IEC 60695-2-11: 650 °C. Zulässige Umgebungstemperatur (ta): 25 °C . Gewicht: 3,6 kg. Verpolungssicher Schnellanschluss mit Netzweiterleitung bis Ø 2,5 mm ^{2} . Anschluss des Vorschaltgerätes an Leuchte mittels Steckverbindung (Plug and Play). Das Verpackungskonzept der Leuchte ermöglicht die separate Entnahme des Betriebsgeräts zur Vormontage, die weiteren Bestandteile der Leuchte bleiben bis zur Endmontage geschützt. Mit Bluetooth Low Energy Betriebsgerät (BLE). Das Betriebsgerät ist entsprechend der Ökodesign-Anforderungen (VO (EU) 2019/2020) austauschbar. Betriebsgerät leerlauffest und vor Fehlanschluss, Kurzschluss, Überlastung und Übertemperatur geschützt. Output Ripple des Betriebsgerätes ≤ 4 % zur effektiven Ansteuerung des LED-Systems und flickerfreiem Licht. Die ENEC-Zertifizierung durch eine unabhängige Prüfstelle ist in Vorbereitung. Das Produkt erfüllt die grundlegenden Anforderungen der anwendbaren EU-Richtlinien und des Produktsicherheitsgesetzes und trägt die CE-Kennzeichnung. Zusätzlich ist die Leuchte durch eine unabhängige Prüfstelle ENEC-zertifiziert. Leuchte 10 Jahre, Ersatzteile (LED-Modul, Betriebsgerät, optisches System) 15 Jahre nach Rechnungsdatum unter Vorbehalt vertretbarer Änderungen, die dem Fortschritt dienen, verfügbar.

Zusatzinformation

Demontageanleitung (PDF) zum Produkt verfügbar unter: https://www.trilux.com/EcoDesign

EPREL - Europäische Produktdatenbank für die Energieverbrauchskennzeichnung

Dieses Produkt enthält (eine) Lichtquelle(n) der Energieeffizienzklasse(n):

Energieeffizienzklasse	Modellkennung
B	L-PL-C34-02-A-V2.0-4000K
B	85402898

Alle technischen Daten sowie Gewichts- und Maßangaben sind sorgfältig erstellt. Irrtum vorbehalten. Produktabbildungen sind beispielhaft und können vom Original abweichen. Änderungen, die dem Fortschritt dienen, behalten wir uns vor.