FidescaBS G3 M73 DW19 30-840 ETDD LLWC

TOC: 7686051

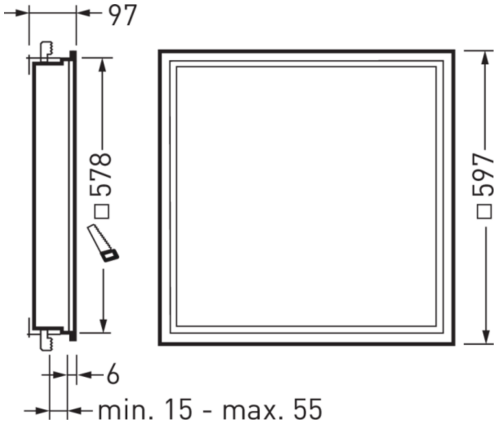

Produktmerkmale und Kenndaten

Leuchtentyp	Quadratische Feuchtraum-Einbauleuchte.
Montageart	Einbau
Leuchtenoptik	Abdeckwanne aus transluzentem PMMA, Transmissionsgrad größer 80%.
Lichtverteilungskurve	Wide reduced glare UGR19 (W19)
Light Engine	Normalprodukt
Farbtemperatur	4000 K
Bemessungslichtstrom	3000 lm
Anschlussleistung	19,00 W
Lichtausbeute	158 lm/W
Farbwiedergabeindex	80
Farbtoleranz	3 SDCM
Photobiologische Klasse	Gruppe 1 - geringes Risiko
Leuchtenfarbe	RAL9016 Verkehrsweiß
Leuchtenkörper	Leuchtenkörper aus verzinktem Stahlblech.
Elektrische Ausführung	Mit elektronischem Betriebsgerät, digital dimmbar (DALI).
DALI-2-Standard EN 62386	Ja
Anschlussart	Steckklemme
Touch-Dim-fähig	Ja
Anzahl Dali Adressen	1
Dimmbereich	1 - 100 %
Monitoring Ready	Ja
Bemessungsspannung	220 - 240 V
Bemessungsfrequenz	50/60 Hz
IFS-Kennzeichen	Ja
Schutzart	IP54
Schutzklasse	I
Schlagfestigkeit IK	IK04
Glühdrahtbeständigkeit	650 °C
Umgebungstemperatur	40 °C
Max. Leuchten an B10	17
Max. Leuchten an B16	28
Max. Leuchten an C10	17
Max. Leuchten an C16	47
Länge-Netto	597 mm
Breite-Netto	597 mm
Höhe-Netto	94 mm
Einbaulänge	578 mm
Einbaubreite	578 mm
Einbauhöhe	100 mm
Gewicht	8,1 kg

Alle technischen Daten sowie Gewichts- und Maßangaben sind sorgfältig erstellt. Irrtum vorbehalten. Produktabbildungen sind beispielhaft und können vom Original abweichen. Änderungen, die dem Fortschritt dienen, behalten wir uns vor.

Lichtverteilungskurven

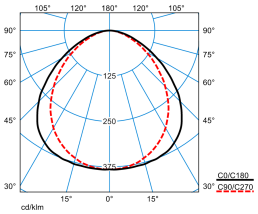

FidescaBS G3 M73 DW19 30-840 ETDD LLWC

UGR I = 17,8
UGR q = 19,0
DIN 5040: A40
UTE: 1.00 D
DLOR: 100 %
ULOR: 0 %
CEN Flux Code: 52 84 97 100 100 0 0 0 0

Lieferbares Zubehör

Material	Bezeichnung
Wannenabzieher 3604PSH/... vp 2881100	Werkzeug zum Abziehen der Abdeckung vom Leuchtenkörper

Ausschreibungstext

Quadratische Feuchtraum-Einbauleuchte. Ausführung M73 (600 mm x 600mm). Mit integriertem LiveLink WiFi Steuergerät für tageslichtabhängige Regelung und Anwesenheitserfassung sowie WLAN-Modul für eine sichere Inbetriebnahme und Bedienung (WPA2 Verschlüsselung). Vordefinierte Raumkonfigurationen (Use Cases) mit allen planungsrelevanten Daten ermöglichen eine einfache und schnelle Inbetriebnahme. Ansteuerung von bis zu 64 DALI Teilnehmern. Die Inbetriebnahme erfolgt mit Hilfe der Inbetriebnahme App LiveLink Install für Tablet-PCs. Geeignet zur Anwendung in HACCP, IFS und/oder BRC Global Standard Food zertifizierten Unternehmen. Feuchträume, überdachte Außenbereiche die nicht der allgemeinen Bewitterung ausgesetzt sind, Produktionsstätten für Nahrungsmittel. Mit begrenzter Oberflächentemperatur, für den Einsatz in feuergefährdeten Räumen gemäß DIN EN 60598-2-24 geeignet. Einbauleuchte für die Deckenmontage. Universell einsetzbar in gesägte Einbauöffnungen sowie Systemdecken mit verdeckten oder sichtbaren Tragschienen. Leuchtenbefestigung mittels vier integrierter Schwenkbügel. Abdeckwanne aus transluzentem PMMA, Transmissionsgrad größer 80%. Mit symmetrisch begrenzt breit strahlender Lichtstärkeverteilung. Blendungsbewertung nach UGR-Einstufung (EN 12464-1) < 19. Bildschirmarbeitsplatzgerecht gemäß EN 12464-1 Leuchtenlichtstrom und Lichtfarbe fest eingestellt. Bemessungslichtstrom 3000 lm, Bemessungsleistung 19 W, maximale Leuchten-Lichtausbeute 158 lm/W. Lichtfarbe neutralweiß, ähnlichste Farbtemperatur (CCT) 4000 K, allgemeiner Farbwiedergabeindex (CRI) R_a > 80. Farborttoleranz (initial MacAdam) ≤ 3 SDCM. Die Lichtquelle ist entsprechend der Ökodesign-Anforderungen (VO (EU) 2019/2020) austauschbar. Leuchtenkörper aus verzinktem Stahlblech. Oberfläche pulverbeschichtet, Farbe weiß Maße (L x B): 597 mm x 597 mm, Leuchtenhöhe 94 mm. Abdichtung des Deckenraumes durch umlaufende, geschäumte Polyurethandichtung. Schutzklasse (EN 61140): I, Schutzart (DIN EN 60529): IP54, Stoßfestigkeitsgrad nach IEC 62262: IK04, Prüftemperatur Glühdrahttest gemäß IEC 60695-2-11: 650 °C. Zulässige Umgebungstemperatur (ta): 40 °C Gewicht: 8,1 kg. Mit elektronischem Betriebsgerät, digital dimmbar (DALI). Betriebsgerät gemäß DALI-2-Standard (EN 62386). Leuchte mittels Tastfunktion über DALI-Steuerklemmen schalt- und dimmbar (Touch DIM). Das Betriebsgerät ist entsprechend der Ökodesign-Anforderungen (VO (EU) 2019/2020) austauschbar. Die Leuchte ist Monitoring ready (MOR) und liefert Leuchtendaten zur Überwachung oder vorausschauenden Wartung. Sie ist damit kompatibel zu den TRILUX Monitoring Services. Das Produkt erfüllt die grundlegenden Anforderungen der anwendbaren EU-Richtlinien und des Produktsicherheitsgesetzes und trägt die CE-Kennzeichnung.

Zusatzinformation

Demontageanleitung (PDF) zum Produkt verfügbar unter: https://www.trilux.com/EcoDesign

EPREL - Europäische Produktdatenbank für die Energieverbrauchskennzeichnung

Energieeffizienzklasse	Modellkennung
B	85402511-00
B	SI-B8T121560EU

Alle technischen Daten sowie Gewichts- und Maßangaben sind sorgfältig erstellt. Irrtum vorbehalten. Produktabbildungen sind beispielhaft und können vom Original abweichen. Änderungen, die dem Fortschritt dienen, behalten wir uns vor.