07650/07750/078 Pictogramm SNP 30m, PR

TOC: 7956700

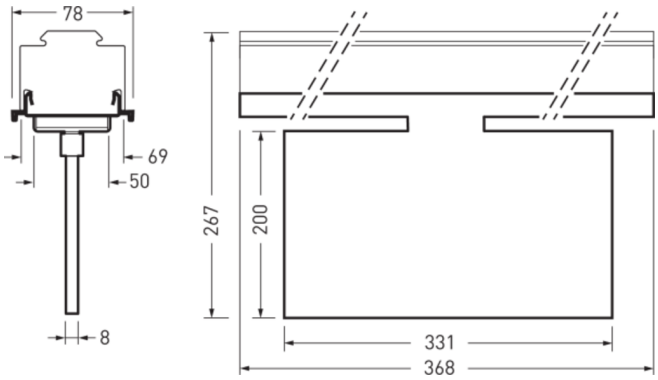

Produktmerkmale und Kenndaten

Länge-Netto	368 mm
Breite-Netto	78 mm
Höhe-Netto	264 mm
Gewicht	0,2 kg

Ausschreibungstext

Piktogrammscheibe für E-Line Rettungszeichenleuchte SNP 30 m. Darstellung Pfeilrichtung: rechts. Scheibe aus klarem Acrylglas. Maße (L x B): 368 mm x 78 mm, Höhe 264 mm.

Alle technischen Daten sowie Gewichts- und Maßangaben sind sorgfältig erstellt. Irrtum vorbehalten. Produktabbildungen sind beispielhaft und können vom Original abweichen. Änderungen, die dem Fortschritt dienen, behalten wir uns vor.