SNS QC07 KP DA 240x240 01

TOC: 8184700

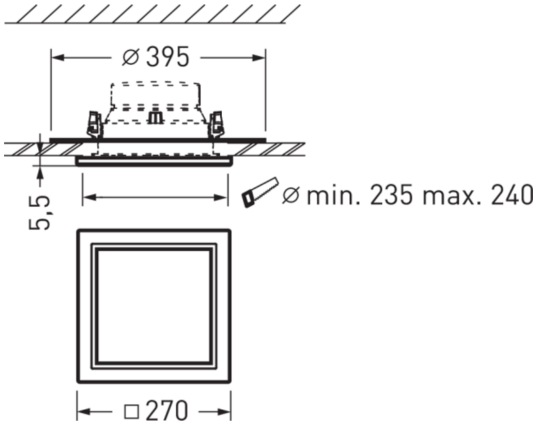

Produktmerkmale und Kenndaten

Leuchtenfarbe	RAL9016 Verkehrsweiß
Länge-Netto	270 mm
Breite-Netto	270 mm
Höhe-Netto	6 mm
Gewicht	0,1 kg

Ausschreibungstext

Kaschierungsplatte zur Abdeckung nicht maßgerechter Einbauöffnungen. Für quadratische Downlights der Baureihe Sonnos in Baugröße C07. Länge 270 mm Breite 270 mm.

Alle technischen Daten sowie Gewichts- und Maßangaben sind sorgfältig erstellt. Irrtum vorbehalten. Produktabbildungen sind beispielhaft und können vom Original abweichen. Änderungen, die dem Fortschritt dienen, behalten wir uns vor.