Rail CT DALI 3PH L2 STU9000-2/W-TR 01

TOC: 8901800

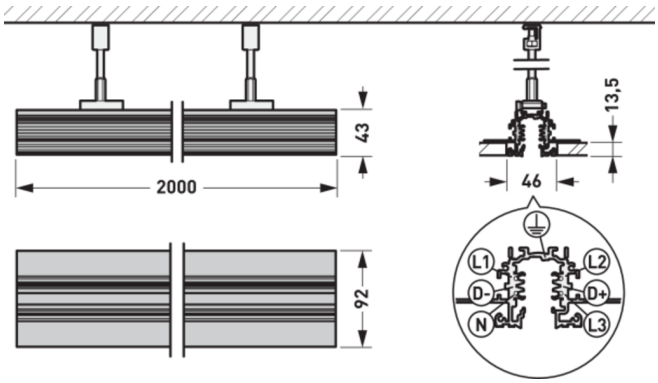



Produktmerkmale und Kenndaten

Leuchtenfarbe	RAL9016 Verkehrsweiß
Schutzart	IP20
Schutzklasse	I
Länge-Netto	2.000 mm
Breite-Netto	92 mm
Höhe-Netto	43 mm
Einbaulänge	2.000 mm
Einbaubreite	44 mm
Einbauhöhe	30 mm
Gewicht	2,0 kg

Lieferbares Zubehör

Material	Bezeichnung
 **Rail Haken 3PH STU S-9000/H-W 01** 8881100	Universalhaken zur abgehangenen Deckenbefestigung. Farbe weiß (ähnlich RAL 9016).
 **Rail Schneidewerkzeug 3PH STU S-9000/T** 8881400	Werkzeug zum Kürzen der Stromschienen-Kupferleiter.
 **Rail Verschlussk 3PH STU S-9000/TP-G 03** 8881500	Verschlusskappe zur Abdeckung von Schienennuten. Farbe silbergrau (ähnlich RAL 9006).
 **Rail Einsp-R D/C/CT 3PH STU9001/W 01** 8881700	Einspeisung für 3-Phasen-Stromschiene mit DALI Ausstattung. Farbe weiß (ähnlich RAL 9016).
 **Rail Einsp-L D/C/CT 3PH STU9002/W 01** 8881900	Einspeisung für 3-Phasen-Stromschiene mit DALI Ausstattung. Farbe weiß (ähnlich RAL 9016).
 **Rail Längsver D/C 3PH STU9003/W 01** 8882300	Leitende Kupplung ohne Einspeisungsvorrichtung zur integrierten mechanischen und elektrischen Verbindung. Farbe weiß (ähnlich RAL 9016).
 **Rail LängsverNL D/C STU9003/W-M 01** 8882500	Nicht leitende Kupplung ohne Einspeisungsvorrichtung zur integrierten mechanischen Verbindung. Farbe weiß (ähnlich RAL 9016).
 **Rail L-Verb-L D/C/CT 3PH STU9011/W 01** 8882700	L-Verbinder für zwei 3-Phasen-Stromschienensegmente mit DALI-Ausstattung. Mit rückseitiger Einspeisemöglichkeit. Farbe weiß (ähnlich RAL 9016).
 **Rail L-Verb-R D/C/CT 3PH STU9012/W 01** 8882900	L-Verbinder für zwei 3-Phasen-Stromschienensegmente mit DALI-Ausstattung. Mit rückseitiger Einspeisemöglichkeit. Farbe weiß (ähnlich RAL 9016).

Alle technischen Daten sowie Gewichts- und Maßangaben sind sorgfältig erstellt. Irrtum vorbehalten. Produktabbildungen sind beispielhaft und können vom Original abweichen. Änderungen, die dem Fortschritt dienen, behalten wir uns vor.

	Rail Endk CT 3PH STU Kit-9004/TR-W 01 8897300	Endkappe für stirnseitige Abdeckung der 3-Phasen Einputz-Stromschiene. Einputzset für den randlosen Deckeneinbau. Farbe weiß (ähnlich RAL 9016).
	**Rail Einsp-Geh CT 3PH STU9000-Kit31-W 01** 8897700	Einputzset für den randlosen Deckeneinbau. Bestehend aus einem Einputzgehäuse, einer Verschlussabdeckung und zwei Bügeln zur linearen Verbindung. Einspeisung für 3-Phasen-Stromschiene mit DALI Ausstattung. Farbe weiß (ähnlich RAL 9016).
	**Rail Längsver-Geh CT STU9000-Kit32-W 01** 8897900	Einputzset für den randlosen Deckeneinbau. Leitende Kupplung ohne Einspeisungsvorrichtung zur integrierten mechanischen und elektrischen Verbindung. Farbe weiß (ähnlich RAL 9016).
	**Rail Längsver-GehNL CT STU9000-Kit34-W01** 8898100	Einputzset für den randlosen Deckeneinbau. Nicht leitende Kupplung ohne Einspeisungsvorrichtung zur integrierten mechanischen Verbindung. Farbe weiß (ähnlich RAL 9016).
	**Rail L-Ver-Geh CT 3PH STU9000-Kit33-W 01** 8898300	Einputzset für den randlosen Deckeneinbau. L-Verbinder für zwei 3-Phasen-Stromschienensegmente mit DALI-Ausstattung. Farbe weiß (ähnlich RAL 9016).
	**Rail ZS-S CT 3PH STU9000-Kit37** 9242700	Montagezubehör für Abhängelängen bis:1000 mm. Farbe .
	**Rail Adapter ZZT/515/1800STU9999/W 01/01** 6000659351	Stromschienenadapter mit Textilleitung für das Abhängen von Leuchten am 3-Phasen-Stromschienensystem (DALI) Rail. Länge der Zuleitung: 1800 mm. Maximaler Lastwert: 5 kg. Bei einem Lastwert > 5 kg ist eine zusätzliche Seilabhängung der Stromschiene zwingend erforderlich. Farbe des Stromschienenadapters weiß (ähnlich RAL 9016). Farbe der Textilleitung weiß (ähnlich RAL 9016).
	**Rail Adapter ZZT/515/2000STU9999/W 01/I1** 6000659551	Stromschienenadapter mit transparenter Zuleitung für das Abhängen von Leuchten am 3-Phasen-Stromschienensystem (DALI) Rail. Länge der Zuleitung: 2000 mm. Maximaler Lastwert: 5 kg. Bei einem Lastwert > 5 kg ist eine zusätzliche Seilabhängung der Stromschiene zwingend erforderlich. Farbe des Stromschienenadapters weiß (ähnlich RAL 9016).

Ausschreibungstext

3-Phasen Einputz-Stromschiene mit DALI-Ausstattung (6 Leiter). System Rail (Stucchi). Montagezubehör (Rail ZS-S CT 3PH ST9000-KIT37, TOC 9242700) zur Einputzmontage als separat zu bestellendes Zubehör erhältlich. Aus Aluminium, pulverbeschichtet. Mit feiner Oberflächenstruktur. Farbe weiß (ähnlich RAL 9016). Maße (L x B x H): 2000 mm x 92 mm x 43 mm.

Zusatzinformation

In Kombination mit Stromschienen-Verbindern sind individuelle, dekorative Linienführungen für die architekturinszenierende Beleuchtung umsetzbar. Bei der Planung ist die Polarität des Nullleiters zu beachten.

Alle technischen Daten sowie Gewichts- und Maßangaben sind sorgfältig erstellt. Irrtum vorbehalten. Produktabbildungen sind beispielhaft und können vom Original abweichen. Änderungen, die dem Fortschritt dienen, behalten wir uns vor.