YNS H X-Con 7x32 7LV 05

TOC: 6000671800

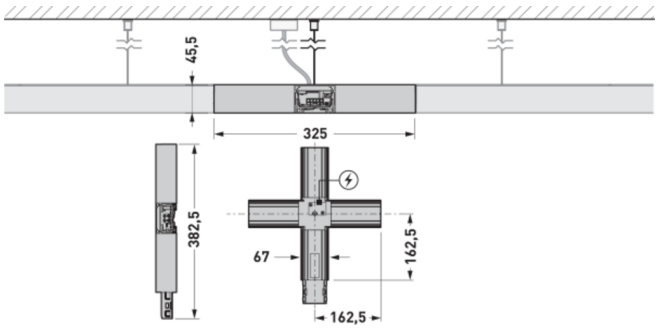



Produktmerkmale und Kenndaten

Leuchtenfarbe	RAL9005 Tiefschwarz
Schutzart	IP20
Länge-Netto	379,50 mm
Breite-Netto	325 mm
Höhe-Netto	45,50 mm
Gewicht	1,5 kg

Ausschreibungstext

X-Verbinder für Lichtbandanwendungen. Baureihe: Yonos. Unverdrahtetes Profil für eine bauseitige, flexibel anpassbare Verdrahtung. Leitungen, Stecker und Buchsen sind im Lieferumfang enthalten. Geeignet zur Ausführung von Durchgangsverdrahtungen. Leitungsquerschnitt 7 x 1,5 mm ^{2} . In Kombination mit einem Yonos Basiselement anzuwenden YNS BE H...7LV... . Verbinder-Set bestehend aus einem Verbinder mit rückseitiger Einspeisung, einer vormontierten 1-Punkt-Seilabhängung und einer Verbinderabdeckung. Einfache Montage der Verbinderabdeckung durch Magnetverschluss und Absturzsicherung. Profil aus Aluminium ohne Lackierung zur Einsparung von CO_2-Emissionen, mit hoher Recyclingquote. Abdeckung aus Aluminium, Farbe schwarz (ähnlich RAL 9005). Maße (L x B x H): 379,5 mm x 325 mm x 45,5 mm.

Alle technischen Daten sowie Gewichts- und Maßangaben sind sorgfältig erstellt. Irrtum vorbehalten. Produktabbildungen sind beispielhaft und können vom Original abweichen. Änderungen, die dem Fortschritt dienen, behalten wir uns vor.