LateraloP H1 BLGS 6000-830 ETDD 01

TOC: 6487951

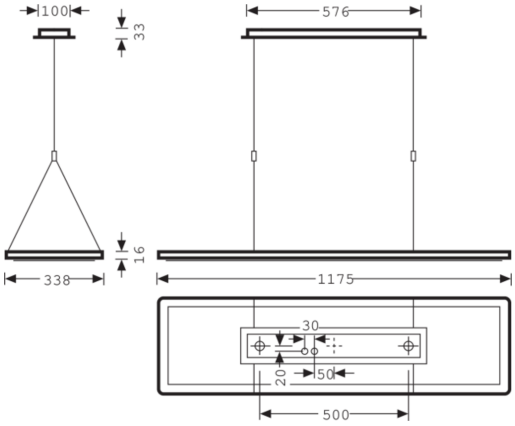

Produktmerkmale und Kenndaten

Anwendungsbereich	Banken|Büros|Empfangsbereiche|repräsentative Bürobeleuchtung
Leuchtentyp	Exklusive LED-Hängeleuchte mit direktem und indirektem Lichtstromanteil.
Leuchtmittel	LED-System mit seitlicher Einkopplung des Lichts in das Binary Light Guide System.
Montageart	Abhängen
Leuchtenoptik	Mit Binary Light Guide System (BLGS). Optisches System aus zwei übereinander angeordneten, fein-prismatischen PMMA-Light Guide Panels zur Lichtauskopplung.
Light Engine	Normalprodukt
Farbtemperatur	3000 K
Bemessungslichtstrom	6100 lm
Anschlussleistung	53,00 W
Lichtausbeute	115 lm/W
Farbwiedergabeindex	80
Farbtoleranz	3 SDCM
Photobiologische Klasse	Gruppe 0 - kein Risiko
Leuchtenfarbe	RAL9016 Verkehrsweiß
Leuchtenkörper	Leuchtenkörper aus Aluminium-Strangpressprofil. Kopfstücke aus Aluminium-Druckguss.
Elektrische Ausführung	Mit elektronischem Betriebsgerät, digital dimmbar (DALI).
DALI-2-Standard EN 62386	Ja
Anschlussart	Steckklemme
Touch-Dim-fähig	Ja
Anzahl Dali Adressen	1
Dimmbereich	1 - 100 %
Monitoring Ready	Ja
Bemessungsspannung	230 - 240 V
Bemessungsfrequenz	50/60 Hz
Klirrfaktor (THD) < %	14 %
Schutzart	IP20
Schutzklasse	I
Schlagfestigkeit IK	IK02
Glühdrahtbeständigkeit	650 °C
Umgebungstemperatur	25 °C
Max. Leuchten an B10	8
Max. Leuchten an B16	13
Max. Leuchten an C10	13
Max. Leuchten an C16	22
Länge-Netto	1.175 mm
Breite-Netto	338 mm
Höhe-Netto	16 mm
Gewicht	8,5 kg

Alle technischen Daten sowie Gewichts- und Maßangaben sind sorgfältig erstellt. Irrtum vorbehalten. Produktabbildungen sind beispielhaft und können vom Original abweichen. Änderungen, die dem Fortschritt dienen, behalten wir uns vor.

Lichtverteilungskurven

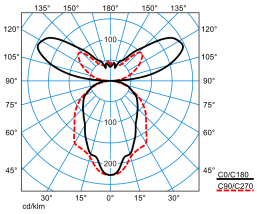

LateraloP H1 BLGS 6000-830 ETDD 01

UGR I = 16,5
UGR q = 17,0
DIN 5040: C41
UTE: 0.50 E + 0.50 T
DLOR: 50 %
ULOR: 50 %
CEN Flux Code: 48 78 95 50 100 16 53 87 50

Lieferbares Zubehör

	Material	Bezeichnung
	ZAA/01 4601700	Deckenanschlussdose, rund. Farbe weiß.
	ZAA/03 4601800	Deckenanschlussdose, rund. Farbe silbergrau.
	ZAE/01 515 4691700	Deckenanschlussdose zum Anschluss der 5-poligen Netzzuleitung bei Deckenauslässen. Eckig, weiß.
	ZAE/03 515 4691800	Deckenanschlussdose zum Anschluss der 5-poligen Netzzuleitung bei Deckenauslässen. Eckig, silbergrau.
	ZAR/01 7002300	Deckenanschlussdose, eckig, weiß.
	ZAR/03 7002400	Deckenanschlussdose, eckig, silbergrau.

Ausschreibungstext

Exklusive LED-Hängeleuchte mit direktem und indirektem Lichtstromanteil. Für die innovative und repräsentative Bürobeleuchtung. Für abgehängte Montage als Einzelleuchte. Die Abpendellänge beträgt 400-1750 mm. Mit Binary Light Guide System (BLGS). Optisches System aus zwei übereinander angeordneten, fein-prismatischen PMMA-Light Guide Panels zur Lichtauskopplung. Mit direkt-indirekt strahlender Lichtstärkeverteilung. Indirektanteil besonders breit strahlend. Blendungsbewertung nach UGR-Einstufung (EN 12464-1) < 19. Bildschirmarbeitsplatzgerecht gemäß EN 12464-1 Leuchtenlichtstrom und Lichtfarbe fest eingestellt. LED-System mit seitlicher Einkopplung des Lichts in das Binary Light Guide System. Bemessungslichtstrom 6100 lm, Bemessungsleistung 53,00 W Leuchten-Lichtausbeute 115 lm/W. Lichtfarbe warmweiß, ähnlichste Farbtemperatur (CCT) 3000 K, allgemeiner Farbwiedergabeindex (CRI) R_a > 80. Farborttoleranz (initial MacAdam) ≤ 3 SDCM. Mittlere Bemessungslebensdauer L80(t_q 25 °C) = 70.000 h, mittlere Bemessungslebensdauer L85(t_q 25 °C) = 50.000 h. Leuchtenkörper aus Aluminium-Strangpressprofil. Kopfstücke aus Aluminium-Druckguss. Oberfläche weiß beschichtet (RAL 9016). Maße (L x B): 1175 mm x 338 mm, Leuchtenhöhe 16 mm. Zulässige Umgebungstemperatur (ta): -20 °C - +25 °C. Schutzklasse (EN 61140): I, Schutzart (DIN EN 60529): IP20, Stoßfestigkeitsgrad nach IEC 62262: IK02, Prüftemperatur Glühdrahttest gemäß IEC 60695-2-11: 650 °C. Gewicht: 8,5 kg. Zur Stromversorgung der Leuchte wird keine separate Zuleitung benötigt. Die Versorgung erfolgt über die Seilaufhängungen. Seilaufhängung bereits im Lieferumfang enthalten. Mit elektronischem Betriebsgerät, digital dimmbar (DALI). Betriebsgerät gemäß DALI-2-Standard (EN 62386). Leuchte mittels Tastfunktion über DALI-Steuerklemmen schalt- und dimmbar (Touch DIM). Das Betriebsgerät ist entsprechend der Ökodesign-Anforderungen (VO (EU) 2019/2020) austauschbar. Betriebsgerät und Anschlusselemente sind außerhalb des Leuchtenkörpers in der Deckenanschlusseinheit ausgeführt. Weißer Deckenbaldachin im Lieferumfang enthalten. Die Leuchte kann auf Anfrage mit der Funktionalität Monitoring ready (MOR) ausgestattet werden. Das Produkt erfüllt die grundlegenden Anforderungen der anwendbaren EU-Richtlinien und des Produktsicherheitsgesetzes und trägt die CE-Kennzeichnung. Zusätzlich ist die Leuchte durch eine unabhängige Prüfstelle ENEC-zertifiziert.

EPREL - Europäische Produktdatenbank für die Energieverbrauchskennzeichnung

Energieeffizienzklasse	Modellkennung
C	85400130

Alle technischen Daten sowie Gewichts- und Maßangaben sind sorgfältig erstellt. Irrtum vorbehalten. Produktabbildungen sind beispielhaft und können vom Original abweichen. Änderungen, die dem Fortschritt dienen, behalten wir uns vor.