OleveonF HP 15 L 150-840 ETDD PC +LV

TOC: 9444751

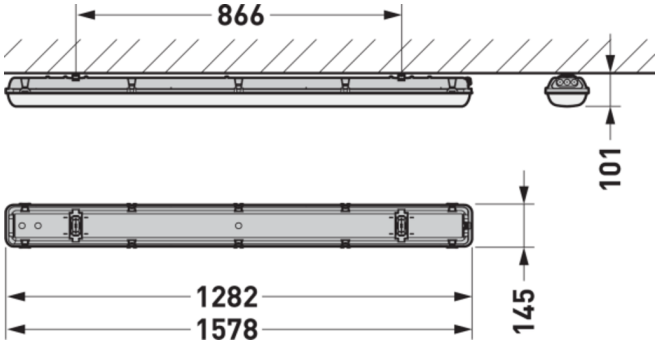

Produktmerkmale und Kenndaten

Anwendungsbereich	Feuchträume|überdachte Außenbereiche
Leuchtentyp	LED-Feuchtraum-Anbauleuchte IP66 mit PC-Leuchtenkörper und PC-Diffusor.
Montageart	Abhängen|Anbau
Leuchtenoptik	Abdeckwanne aus opalem, transluzenten PC mit innen liegender Prismenstruktur.
Lichtverteilungskurve	Lambertian (L)
FWHM	133,20 °
Light Engine	Normalprodukt
Farbtemperatur	4000 K
Bemessungslichtstrom	15000 lm
Anschlussleistung	110,00 W
Lichtausbeute	136 lm/W
Bemessungslebensdauer	L80 (25 °C) = 50.000 h
Farbwiedergabeindex	80
Farbtoleranz	3 SDCM
Photobiologische Klasse	Gruppe 0 - kein Risiko
Leuchtenfarbe	RAL7035 Lichtgrau
Leuchtenkörper	Leuchtenkörper aus recycelbarem, UV-beständigem PC. Breite Bauform für hohe Lichtströme und verbesserte Thermik innerhalb des Gehäuses.
Elektrische Ausführung	Mit zwei elektronischen Betriebsgeräten, digital dimmbar (DALI).
DALI-2-Standard EN 62386	Ja
Polzahl	5LV
Leitungsquerschnitt	1,50 mm²
Anschlussart	Steckklemme
Touch-Dim-fähig	Ja
Monitoring Ready	Ja
Bemessungsspannung	220 - 240 V
Bemessungsfrequenz	0/50/60 Hz
Klirrfaktor (THD) < %	14 %
Schutzart	IP66
Schutzart Raumseitig	IP66
Schutzart Lampenraum	IP66
Schutzklasse	I
Schlagfestigkeit IK	IK08
Glühdrahtbeständigkeit	850 °C
Umgebungstemperatur	-25 - 35 °C
Länge-Netto	1.578 mm
Breite-Netto	145 mm
Höhe-Netto	101 mm
Gewicht	3,3 kg

Alle technischen Daten sowie Gewichts- und Maßangaben sind sorgfältig erstellt. Irrtum vorbehalten. Produktabbildungen sind beispielhaft und können vom Original abweichen. Änderungen, die dem Fortschritt dienen, behalten wir uns vor.

Lichtverteilungskurven

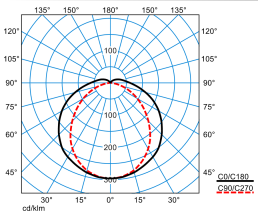

OleveonF HP 15 L 150-840 ETDD PC +LV

UGR I = 23,6
UGR q = 27,2
DIN 5040: A30
UTE: 0.92 G + 0.08 T
DLOR: 92 %
ULOR: 8 %
CEN Flux Code: 43 73 91 92 100 1 15 45 8

Lieferbares Zubehör

	Material	Bezeichnung
	ZBSB 1,0m 6923200	Stahlband-Aufhängung, 1 Paar, rostfrei, 1,0 m lang, für Feuchtraumleuchten.
	OleveonF ZLV/525/15 7129800	Durchgangsverdrahtung 5-adrig.

Ausschreibungstext

LED-Feuchtraum-Anbauleuchte IP66 mit PC-Leuchtenkörper und PC-Diffusor. Mit Durchgangsverdrahtung 5 x 2,5 mm ^{2} . Mit begrenzter Oberflächentemperatur, für den Einsatz in feuergefährdeten Räumen gemäß DIN EN 60598-2-24 geeignet. Mit Cliplos-Verschlusstechnik zur schutzartgerechten, einfachen Montage von Diffusor-Abdeckwanne und Leuchtenkörper nach dem Anschluss. Für Decken- und Wand- sowie abgehängte Montage. Deckenmontage über beiliegende Befestigungsklammer. Abgehängte Montage über optionales Zubehör möglich. Abdeckwanne aus opalem, transluzenten PC mit innen liegender Prismenstruktur. Mit lambertscher Lichtstärkeverteilung. Leuchtenlichtstrom und Lichtfarbe fest eingestellt. Bemessungslichtstrom 15000 lm, Bemessungsleistung 110 W, maximale Leuchten-Lichtausbeute 136 lm/W. Lichtfarbe neutralweiß, ähnlichste Farbtemperatur (CCT) 4000 K, allgemeiner Farbwiedergabeindex (CRI) R_a > 80. Farborttoleranz (initial MacAdam) ≤ 3 SDCM. Mittlere Bemessungslebensdauer L80 (t_q 25 °C) = 50.000 h. Die Lichtquelle ist entsprechend der Ökodesign-Anforderungen (VO (EU) 2019/2020) austauschbar. Flimmern: Pst LM ≤ 1,0 bei Volllast. Stroboskop-Effekt: SVM ≤ 0,4 bei Volllast. Leuchtenkörper aus recycelbarem, UV-beständigem PC. Breite Bauform für hohe Lichtströme und verbesserte Thermik innerhalb des Gehäuses. Oberfläche lichtgrau beschichtet (ähnlich RAL 7035). Mit Cliplos-Verschlusstechnik zur schutzartgerechten, einfachen Montage von Diffusor-Abdeckwanne und Leuchtenkörper nach dem Anschluss. Maße (L x B): 1578 mm x 145 mm, Leuchtenhöhe 101 mm. Schutzklasse (EN 61140): I, Schutzart (DIN EN 60529): IP66, Stoßfestigkeitsgrad nach IEC 62262: IK08, Prüftemperatur Glühdrahttest gemäß IEC 60695-2-11: 850 °C. Zulässige Umgebungstemperatur (ta): -25 °C bis 35 °C. Gewicht: 3,3 kg. Mit 5-poliger Anschlussklemme bis 2,5 mm ^{2} . Mit zwei elektronischen Betriebsgeräten, digital dimmbar (DALI). Betriebsgerät gemäß DALI-2-Standard (EN 62386). Leuchte mittels Tastfunktion über DALI-Steuerklemmen schalt- und dimmbar (Touch DIM). Das Betriebsgerät ist entsprechend der Ökodesign-Anforderungen (VO (EU) 2019/2020) austauschbar. Verfügt über zwei DALI-Linien zur Ansteuerung von bis zu 128 DALI-Adressen. Die Leuchte ist Monitoring ready (MOR) und liefert Leuchtendaten zur Überwachung oder vorausschauenden Wartung. Sie ist damit kompatibel zu den TRILUX Monitoring Services. Das Produkt erfüllt die grundlegenden Anforderungen der anwendbaren EU-Richtlinien und des Produktsicherheitsgesetzes und trägt die CE-Kennzeichnung.

Zusatzinformation

Zubehör für die Baureihe:
Bei der horizontalen Wandmontage der Leuchte muss das Zubehör ZBATL (Diebstahlsicherung) zwingend montiert werden. ZBATL2, TOC 69 23 300

Demontageanleitung (PDF) zum Produkt verfügbar unter: https://www.trilux.com/EcoDesign

EPREL - Europäische Produktdatenbank für die Energieverbrauchskennzeichnung

Energieeffizienzklasse	Modellkennung
D	SI-B8T14B560EU
D	86002101-00
D	SI-B8T07B280EU
D	86002129-00
C	LMC-T-44-200-840-B01-L56W2
C	85403334
C	LMC-T-22-110-840-B01-L28W2
C	85403306

Alle technischen Daten sowie Gewichts- und Maßangaben sind sorgfältig erstellt. Irrtum vorbehalten. Produktabbildungen sind beispielhaft und können vom Original abweichen. Änderungen, die dem Fortschritt dienen, behalten wir uns vor.