LiveLink Basic

TOC: 7219200

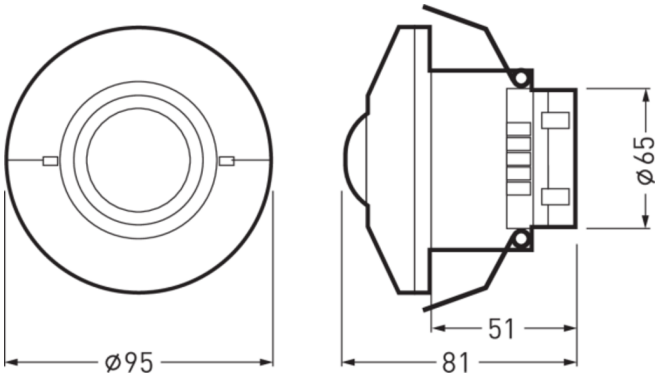



Produktmerkmale und Kenndaten

Produktkategorie	Lichtmanagement
Produktsegment LMS	LiveLink Basic/APC Sensor
Sensor	Ja
Application Controller	Ja
Bediengeräte	Ja
Gateway	Nein
Länge-Netto	100 mm
Breite-Netto	100 mm
Höhe-Netto	90 mm
Schutzart	IP20
Schutzklasse	II
Werkstoff des Gehäuses	Kunststoff
Sensor Hersteller	Osram
Bewegungssensor	Ja
Licht Sensor	Ja
Präsenz Sensor	Ja
Echte Präsenz Sensor	Nein
Lautstärkesensor	Nein
Luftdruck Sensor	Nein
Temperatursensor	Nein
CO2 Sensor	Nein
VOC Sensor	Nein
Anbau - Aufputz Sensor	Ja, mit Zubehör
Stromschiene - Sensor	Nein
Sensoransteuerung	DALI-2 APC
Licht Sensor	Ja
Maximale Installationshöhe Lichtsensor	5,0 m
Präsenz Sensor	Ja
Bewegungssensor	Ja
Max. Installationshöhe Bewegungserkennung	5,0 m
Echte Präsenz Sensor	Nein
Drahtgebunden	DALI
Multimaster	Nein
Zentral	Ja
Realtimeclock	Nein
Programmierbar per Bluetooth	Ja
Programmierbar per Ethernet	Nein
CH001132	Nein

Alle technischen Daten sowie Gewichts- und Maßangaben sind sorgfältig erstellt. Irrtum vorbehalten. Produktabbildungen sind beispielhaft und können vom Original abweichen. Änderungen, die dem Fortschritt dienen, behalten wir uns vor.

Programmier-Software	LL Basic Install/Control
Gruppen	Nein
Sequenzen	Nein
Szenen	Nein
Adressierung	Nein
Plug & Play	Ja
Grundlicht	Nein
Multiroom	Nein
User Management	Nein
Cloud-Anbindung	Nein
Bedienschnittstelle Taster	Ja
Bedienschnittstelle App	Ja
Building / Light Plan	Nein
Protokoll Systemeinstellungen	Nein
Backup Systemeinstellungen	Nein
Systemanalysefunktion	Nein
Tageslichtabhängige Regelung	Ja
Schwellwert	Nein
Bewegungserkennung	Ja
Circadian (HCL)	Nein
Farbsteuerung WW	Nein
Farbsteuerung RGB	Nein
Montageart	Indipendent
IP basiert	Nein
Max Anzahl DALI Teilnehmer	20
Anzahl DALI Linien	1
Max DALI Strom / Linie	50 mA
Anz ECG Adressen / DALI Linie	20
entspricht Part 101	Ja
entspricht Part 103	Ja
kompatibel mit Part 202	Nein
kompatibel mit Part 207	Ja
kompatibel mit Part 209	Nein
kompatibel mit Part 250	Nein
kompatibel mit Part 251	Nein
kompatibel mit Part 252	Nein
kompatibel mit Part 253	Nein

Ausschreibungstext

Lichtsteuergerät mit integrierter Sensorik für präsenz- und tageslichtabhängige Regelung. Mit Bluetooth®-Schnittstelle (4.0 LE, Reichweite bis zu 15 m) zur Parametrierung und Steuerung der Beleuchtung mittels Smartphone über eine App. Mit DALI-Schnittstelle zur Ansteuerung bis zu 20 DALI-Vorschaltgeräten (1 Ausgang, Broadcast). Ein Eingang ermöglicht die manuelle Bedienung mittels Standard-Taster. Die Inbetriebnahme der Lichtregelung erfolgt automatisch nach einschalten der Betriebsspannung auch ohne bereits erfolgter Konfiguration in Basisfunktionalität. Funktionswichtige Parameter (Nachlaufzeit, Beleuchtungsstärke) können am Gerät manuell eingestellt werden. Der Anschluss erfolgt mittels Steckklemmen, eine Zugentlastung ist im Gerätekörper integriert. Im Lieferumfang sind zwei IR-undurchlässige Abdeckungen zur Begrenzung des Erfassungsbereiches enthalten. Präsenzerfassung über Passiv-IR-Elemente. Erfassungsreichweite für Bewegung: Ø 6 m bei Montagehöhe von 2,5 m, Ø 10 m bei Montagehöhe von 5 m. Lichtsensor Arbeitsbereich: 20 – 5.000 lux (gemessen am Sensor, V (Lambda) - korrigiertes Lichtsensorelement). Funktionsanzeige über LED RGB. Vordefinierte Funktionsmodi zur vereinfachten Inbetriebnahme, individuelle Anpassbarkeit der Funktionsparameter per Smartphone mit der LiveLink Basic Install App. Unterstützte Betriebssysteme (Mindestanforderung): Android 4.x / iOS 8.4. Gehäuse aus flammwidrigen Polykarbonat, weiß. Abmessungen: 95 x 81 mm (Ø x H). Montageart: Deckeneinbau (Einbautiefe min. 55 mm, Installationsöffnung Ø 68 – 80 mm). Betriebsspannung: AC 220 – 240 V. Leistungsaufnahme: 0,3 W – 1,8 W. Zulässige Umgebungstemperatur (ta): 0°C - +55°C. Schutzklasse (EN 61140): II, Schutzart (DIN EN 60529): IP20. Deckenaufbauoption mit separat zu bestellendem Aufbaugehäuse LiveLink Basic ZDDS.

Alle technischen Daten sowie Gewichts- und Maßangaben sind sorgfältig erstellt. Irrtum vorbehalten. Produktabbildungen sind beispielhaft und können vom Original abweichen. Änderungen, die dem Fortschritt dienen, behalten wir uns vor.