Solegra G2 WD1 OTA 30/13-840 ET 05

TOC: 6000962740

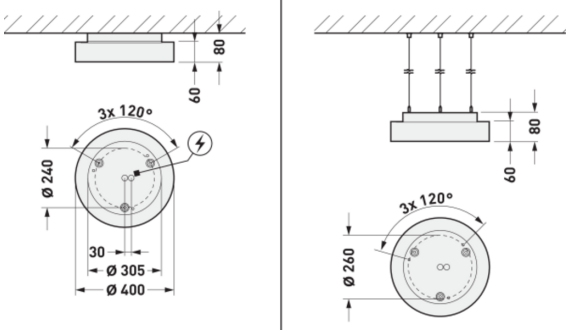



Produktmerkmale und Kenndaten

Anwendungsbereich	Eingangsbereiche|Flure|Treppenhäuser|Aufenthaltsräume|Hotels und Gaststätten|Wohnbereiche
Leuchtentyp	Runde Wand- und Deckenleuchte.
Montageart	Anbau
Leuchtenoptik	Flächenbündig eingesetzte Abschlussscheibe, opal.
Lichtverteilungskurve	Lambertian (L)
FWHM	114,20 °
Light Engine	Normalprodukt
Farbtemperatur	4000 K
Bemessungslichtstrom	4260 lm
Anschlussleistung	32,00 W
Lichtausbeute	133 lm/W
Bemessungslebensdauer	L80 (25 °C) = 100.000 h
Farbwiedergabeindex	80
Farbtoleranz	3 SDCM
Photobiologische Klasse	Gruppe 0 - kein Risiko
Leuchtenfarbe	RAL9005 Tiefschwarz
Leuchtenkörper	Montagekörper aus Stahlblech. Leuchtenkörper aus Aluminiumprofil. Abschlussscheibe aus PMMA.
Elektrische Ausführung	Mit elektronischem Betriebsgerät, schaltbar.
Anschlussart	Steckklemme
Bemessungsspannung	220 - 240 V
Bemessungsfrequenz	50/60 Hz
Klirrfaktor (THD) < %	14 %
Schutzart	IP20
Schutzklasse	I
Schlagfestigkeit IK	IK02
Glühdrahtbeständigkeit	850 °C
Umgebungstemperatur	25 °C
Max. Leuchten an B10	17
Max. Leuchten an B16	27
Max. Leuchten an C10	28
Max. Leuchten an C16	45
Höhe-Netto	85 mm
Außendurchmesser	400 mm
Gewicht	2,9 kg

Alle technischen Daten sowie Gewichts- und Maßangaben sind sorgfältig erstellt. Irrtum vorbehalten. Produktabbildungen sind beispielhaft und können vom Original abweichen. Änderungen, die dem Fortschritt dienen, behalten wir uns vor.

Lichtverteilungskurven

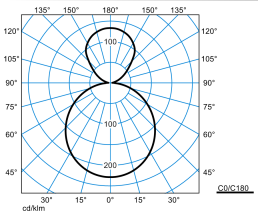

Solegra G2 WD1 OTA 30/13-840 ET 05

UGR I = 21,9
UGR q = 21,9
DIN 5040: B43
UTE: 0.68 E + 0.32 T
DLOR: 68 %
ULOR: 32 %
CEN Flux Code: 45 76 94 68 100 55 84 96 32

Lieferbares Zubehör

	Material	Bezeichnung
	**ZAA/01** 4601700	Deckenbaldachin, rund. Farbe weiß.
	**Solegra ZS A 3075/1500** 7130700	3-Punkt Seilabhängung mit transparenter Netzzuleitung (3 x 0,75 mm ^{2}). Für Abhängelängen bis 1500 mm. Bestehend aus einer transparenten Netzzuleitung sowie einer 3-Punkt Seilabhängung mit Befestigungsstücken.
	**Solegra ZS A 3075/3000** 7130900	3-Punkt Seilabhängung mit transparenter Netzzuleitung (3 x 0,75 mm ^{2}). Für Abhängelängen bis 3000 mm. Bestehend aus einer transparenten Netzzuleitung sowie einer 3-Punkt Seilabhängung mit Befestigungsstücken.
	**Solegra ZS A 3075/6000** 7131100	3-Punkt Seilabhängung mit transparenter Netzzuleitung (3 x 0,75 mm ^{2}). Für Abhängelängen bis 6000 mm. Bestehend aus einer transparenten Netzzuleitung sowie einer 3-Punkt Seilabhängung mit Befestigungsstücken.
	**Solegra ZS DB 3075/1500** 7131300	Pendelset für abgehängte Montage (3 x 0,75 mm ^{2}). Für Abhängelängen bis 1500 mm. Bestehend aus einem weißen Deckenbaldachin, einer transparenten Netzzuleitung sowie einer 3-Punkt Seilabhängung mit Befestigungsstücken,
	**Solegra ZS DB 3075/3000** 7131500	Pendelset für abgehängte Montage (3 x 0,75 mm ^{2}). Für Abhängelängen bis 3000 mm. Bestehend aus einem weißen Deckenbaldachin, einer transparenten Netzzuleitung sowie einer 3-Punkt Seilabhängung mit Befestigungsstücken,
	**Solegra ZS DB 3075/6000** 7131700	Pendelset für abgehängte Montage (3 x 0,75 mm ^{2}). Für Abhängelängen bis 6000 mm. Bestehend aus einem weißen Deckenbaldachin, einer transparenten Netzzuleitung sowie einer 3-Punkt Seilabhängung mit Befestigungsstücken,

Ausschreibungstext

Runde Wand- und Deckenleuchte. Zur Decken- oder Wandmontage. Mit separat zu bestellendem Zubehör auch für die abgehängte Montage geeignet. Die Befestigung der Abdeckung mit dem Leuchtenkörper erfolgt mittels einfach zu bedienender Bajonettverschlusstechnik mit Verdrehsicherung. Flächenbündig eingesetzte Abschlussscheibe, opal. Mit lambertscher Lichtstärkeverteilung. Direkt/indirekt strahlende Lichtverteilung. Leuchtenlichtstrom und Lichtfarbe fest eingestellt. Bemessungslichtstrom 4260 lm, Bemessungsleistung 32 W, maximale Leuchten-Lichtausbeute 133 lm/W. Lichtfarbe neutralweiß, ähnlichste Farbtemperatur (CCT) 4000 K, Aufteilung des Leuchten-Lichtstroms Indirekt-/Direktanteil 30% / 70 %. allgemeiner Farbwiedergabeindex (CRI) R_a > 80. Farborttoleranz (initial MacAdam) ≤ 3 SDCM. Mittlere Bemessungslebensdauer L80 (t_q 25 °C) = 100.000 h. Die Lichtquelle ist entsprechend der Ökodesign-Anforderungen (VO (EU) 2019/2020) austauschbar. Flimmern: Pst LM ≤ 1,0 bei Volllast. Stroboskop-Effekt: SVM ≤ 0,4 bei Volllast. Montagekörper aus Stahlblech. Leuchtenkörper aus Aluminiumprofil. Abschlussscheibe aus PMMA. Oberfläche schwarz beschichtet (ähnlich RAL 9005). Maße: Ø 400 mm x 85 mm. Schutzklasse (EN 61140): I, Schutzart (DIN EN 60529): IP20, Stoßfestigkeitsgrad nach IEC 62262: IK02, Prüftemperatur Glühdrahttest gemäß IEC 60695-2-11: 850 °C. Zulässige Umgebungstemperatur (ta): 25 °C Gewicht: 2,9 kg. Mit elektronischem Betriebsgerät, schaltbar. Das Betriebsgerät ist entsprechend der Ökodesign-Anforderungen (VO (EU) 2019/2020) austauschbar. Das Produkt erfüllt die grundlegenden Anforderungen der anwendbaren EU-Richtlinien und des Produktsicherheitsgesetzes und trägt die CE-Kennzeichnung. Zusätzlich ist die Leuchte durch eine unabhängige Prüfstelle ENEC-zertifiziert. Leuchte 10 Jahre, Ersatzteile (LED-Modul, Betriebsgerät, optisches System) 15 Jahre nach Rechnungsdatum unter Vorbehalt vertretbarer Änderungen, die dem Fortschritt dienen, verfügbar.

Zusatzinformation

Demontageanleitung (PDF) zum Produkt verfügbar unter: https://www.trilux.com/EcoDesign

EPREL - Europäische Produktdatenbank für die Energieverbrauchskennzeichnung

Dieses Produkt enthält (eine) Lichtquelle(n) der Energieeffizienzklasse(n):

Energieeffizienzklasse	Modellkennung
C	86006388

Alle technischen Daten sowie Gewichts- und Maßangaben sind sorgfältig erstellt. Irrtum vorbehalten. Produktabbildungen sind beispielhaft und können vom Original abweichen. Änderungen, die dem Fortschritt dienen, behalten wir uns vor.