Varisto600 6000-830 S07 ET 01

TOC: 9451040

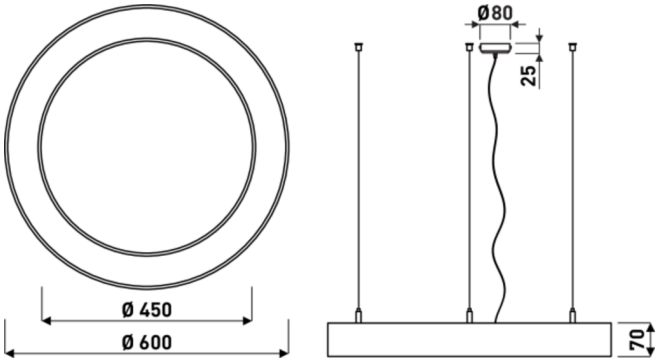

Caractéristiques du produit et caractéristiques techniques

Type de luminaire	Luminaire suspendu à effet aérien pour un éclairage de base homogène.
Types de montage	Suspendre
Optique du luminaire	Le système optique est composé d'un diffuseur opale avec une répartition lumineuse lambertienne..
Courbe de répartition de la lumière	Lambertien (L)
Light Engine	Produit normal
Température de couleur	3000 K
Flux lumineux assigné	5555 lm
Puissance raccordée	51,00 W
Efficacité lumineuse	109 lm/W
Durée de vie assignée	L80 (25 °C) = 50.000 h
Indice rendu couleurs	80
Couleur du luminaire	RAL9016 Blanc signalisation
Corps de luminaire	Corps de luminaire en profilé d'aluminium extrudé,
Version électrique	Avec appareillage électronique, commutable.
tension nominale	220 - 240 V
fréquence nominale	50/60 Hz
Taux de distorsion harmonique < %	14 %
Indice de protection	IP20
Indice de protection par le dessous	IP20
Indice de protection du compartiment de la lampe	IP20
Classe électrique	I
Résistance aux chocs (IK)	IK00
température ambiante	25 °C
Max. Luminaires un B10	12
Max. Luminaires un B16	21
Max. Luminaires un C10	21
Max. Luminaires un C16	34
Hauteur net	70 mm
Diamètre extérieur	600 mm
Poids	5,6 kg

Toutes les caractéristiques techniques ainsi que les indications de poids et de dimensions ont été méticuleusement élaborées.
Informations sous réserve d'erreur. Les illustrations de produits servent à titre d'exemple et peuvent différer de l'original.

courbes photométriques

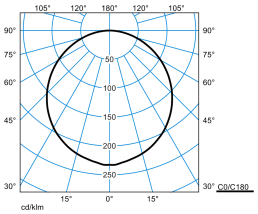

Varisto600 6000-830 S07 ET 01

UGR I = 23,7
UGR q = 23,7
DIN 5040: A40
UTE: 0.67 E
DLOR: 67 %
ULOR: 0 %
CEN Flux Code: 46 78 95 100 67 0 0 0 0

Accessoires commercialisés

	Article	Description
	ZS/3/1500 H3-01 Buchse GST18/3 9645300	Suspension par câble pour luminaires de la série Varisto / Loreto. Le kit de suspension dispose de câbles à œillets pour la fixation au plafond.
	ZS/3/3000 H3-01 Buchse GST18/3 9645500	Suspension par câble pour luminaires de la série Varisto / Loreto. Le kit de suspension dispose de câbles à œillets pour la fixation au plafond.
	ZS/3/6000 H3-01 Buchse GST18/3 9645700	Suspension par câble pour luminaires de la série Varisto / Loreto. Le kit de suspension dispose de câbles à œillets pour la fixation au plafond.
	ZS/3/1500 H11-01 Buchse GST18/3 9652000	Suspension par câble pour luminaires de la série Varisto / Loreto. Les câbles sont fixés au centre du cache-piton.
	ZS/3/3000 H11-01 Buchse GST18/3 8500600	Suspension par câble pour luminaires de la série Varisto / Loreto. Les câbles sont fixés au centre du cache-piton.
	ZS/3/6000 H11-01 Buchse GST18/3 9652200	Suspension par câble pour luminaires de la série Varisto / Loreto. Les câbles sont fixés au centre du cache-piton.

Texte d'appels d'offres

Luminaire suspendu à effet aérien pour un éclairage de base homogène. Version ronde. A répartition directe. Le système optique est composé d'un diffuseur opale avec une répartition lumineuse lambertienne.. Avec une répartition lambertienne des intensités lumineuses. Flux lumineux du luminaire et couleur de la lumière fixes. Flux lumineux du système 5555 lm, Puissance du système 51 W, Teinte de lumière blanc chaud, température de couleur (CCT) 3000 K, indice général de rendu des couleurs (IRC) R_a > 80. Durée de vie assignée moyenne L80 (t_q 25 °C) = 50.000 h. Corps de luminaire en profilé d'aluminium extrudé, Dimensions (L x l x H) : 600 mm x 600 mm x 70 mm. Classe électrique (EN 61140) : 01 I, indice de protection (norme EN 60529) : IP20. Température ambiante admissible (ta): 25 °C Poids: 5,6 kg. Luminaire pour montage rapide avec système de connecteur rapide Wieland. La tension de service nominale du luminaire est de : 230 V, 50/60 Hz. Avec appareillage électronique, commutable. Le produit répond aux exigences essentielles des directives européennes applicables et de la loi sur la sécurité des produits et porte le marquage CE.

La fixation au plafond, y compris les câbles de suspension, doit être commandée séparément..

EPREL - Registre européen de l'étiquetage énergétique des produits

Classe d'efficacité énergétique	Référence du modèle
D	85400734

Toutes les caractéristiques techniques ainsi que les indications de poids et de dimensions ont été méticuleusement élaborées.
Informations sous réserve d'erreur. Les illustrations de produits servent à titre d'exemple et peuvent différer de l'original.