A01DSXD/5000 078 03

TOC: 9653400

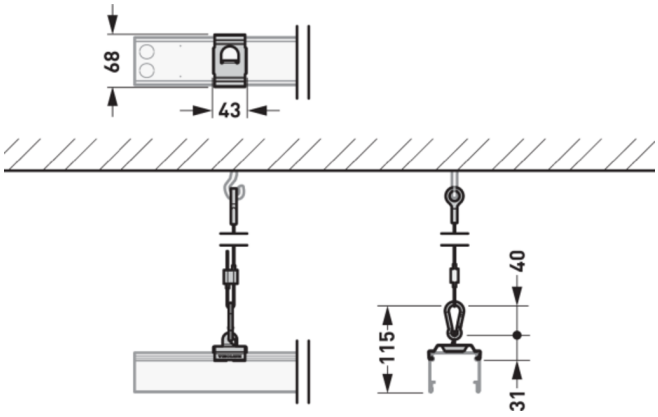

Produktmerkmale und Kenndaten

Leuchtenfarbe	RAL9006 Weißaluminium
Länge-Netto	120 mm
Breite-Netto	120 mm
Höhe-Netto	40 mm
Gewicht	0,1 kg

Ausschreibungstext

Seilabhängung mit Abhängeklammer aus Edelstahl, verzinktem Stahlseil (Ø 1,5 mm), Karabiner und Ösenabhängung. Die Abhängelänge kann einfach und flexibel eingestellt werden. Für Abhängelängen bis 5000 mm. In Kombination mit Tragprofilen E-Line Pro 078... anzuwenden. Bestelleinheit enthält 1 Stück. Oberfläche der Aufhängeklammer beschichtet, Farbe silbergrau (ähnlich RAL 9006).

Alle technischen Daten sowie Gewichts- und Maßangaben sind sorgfältig erstellt. Irrtum vorbehalten. Produktabbildungen sind beispielhaft und können vom Original abweichen. Änderungen, die dem Fortschritt dienen, behalten wir uns vor.