078 L-Connector 01

TOC: 8544400

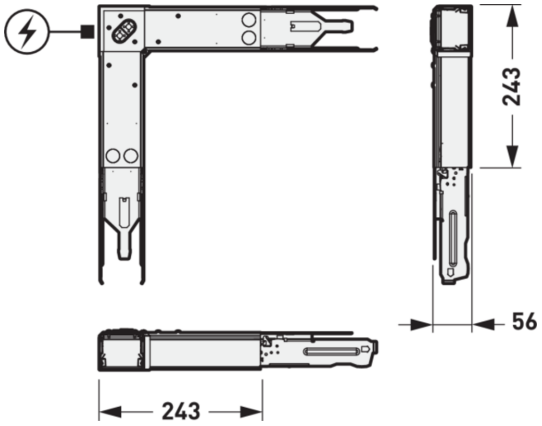

Produktmerkmale und Kenndaten

Leuchtenfarbe	RAL9016 Verkehrsweiß
Schutzart	IP20
Länge-Netto	590 mm
Breite-Netto	61 mm
Höhe-Netto	342 mm
Gewicht	1,8 kg

Ausschreibungstext

Verbinder für L-förmige Lichtbandanwendungen. Die Einspeiseelemente (078 VF... für flexible Leitungen oder 078 VS... für starre Leitungen) sind als separat zu bestellendes Zubehör erhältlich. In Kombination mit Tragprofilen E-Line Pro 078... anzuwenden. Gerätekörper aus Stahlblech, Abdeckung aus PVC. Oberfläche beschichtet, Farbe weiß (ähnlich RAL 9016). Maße (L x B): 590 mm x 61 mm. Mit Einspeisungsmöglichkeit von oben.

Zusatzinformation

Eine Aufhängung am Lichtbandverbinder ist nicht zulässig.

Alle technischen Daten sowie Gewichts- und Maßangaben sind sorgfältig erstellt. Irrtum vorbehalten. Produktabbildungen sind beispielhaft und können vom Original abweichen. Änderungen, die dem Fortschritt dienen, behalten wir uns vor.