# 78 Grado WR-DF84 40-EW C42 ETDD 01

TOC: 8841351

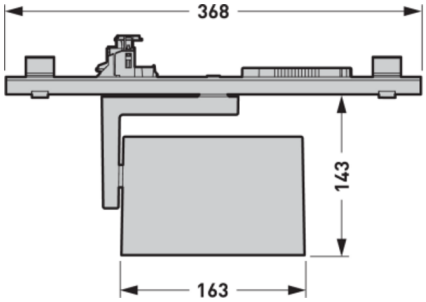


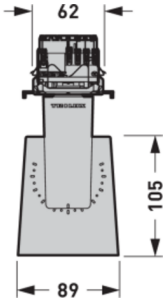




## Produktmerkmale und Kenndaten

| | |
|---|---|
| **Leuchtentyp** | Geräteträger für Lichtbandsystem. |
| **Montageart** | Anbau\|Abhängen |
| **Lichtverteilungskurve** | Displayflood (DF) |
| **FWHM** | 48 ° |
| **Light Engine** | Normalprodukt |
| **Farbtemperatur** | 3200 K |
| **Bemessungslichtstrom** | 4190 lm |
| **Anschlussleistung** | 27,00 W |
| **Lichtausbeute** | 155 lm/W |
| **Bemessungslebensdauer** | L80 (25 °C) = 50.000 h |
| **Farbwiedergabeindex** | 90 |
| **Farbtoleranz** | 2 SDCM |
| **Photobiologische Klasse** | Gruppe 1 - geringes Risiko |
| **Leuchtenfarbe** | RAL9016 Verkehrsweiß |
| **Leuchtenkörper** | Geräteträger aus Stahlblech. |
| **Elektrische Ausführung** | Mit elektronischem Betriebsgerät, digital dimmbar (DALI). |
| **DALI-2-Standard EN 62386** | Ja |
| **Leitungsquerschnitt** | 2,50 mm² |
| **Anschlussart** | Steckklemme |
| **Anzahl Dali Adressen** | 1 |
| **Dimmbereich** | 1 - 100 % |
| **Bemessungsspannung** | 220 - 240 V |
| **Bemessungsfrequenz** | 50/60 Hz |
| **Klirrfaktor (THD) < %** | 14 % |
| **Schutzart** | IP20 |
| **Schutzart Raumseitig** | IP20 |
| **Schutzart Lampenraum** | IP20 |
| **Schutzklasse** | I |
| **Schlagfestigkeit IK** | IK00 |
| **Glühdrahtbeständigkeit** | 960 °C |
| **Umgebungstemperatur** | 25 °C |
| **Max. Leuchten an B10** | 38 |
| **Max. Leuchten an B16** | 60 |
| **Max. Leuchten an C10** | 38 |
| **Max. Leuchten an C16** | 60 |
| **Länge-Netto** | 368 mm |
| **Breite-Netto** | 90 mm |
| **Höhe-Netto** | 158 mm |
| **Gewicht** | 1,3 kg |



Alle technischen Daten sowie Gewichts- und Maßangaben sind sorgfältig erstellt. Irrtum vorbehalten. Produktabbildungen sind beispielhaft und können vom Original abweichen. Änderungen, die dem Fortschritt dienen, behalten wir uns vor.

## Lichtverteilungskurven

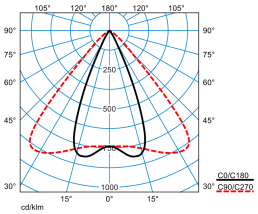


**E-Line PRO 78 Grado WRS-DF84 40-EW M50 ETDD 01 01**

UGR I = 27,7
UGR q = 10,6
DIN 5040: A70
UTE: 0.95 A
DLOR: 100 %
ULOR: 0 %
CEN Flux Code: 92 100 100 100 95

## Lieferbares Zubehör

| Material | Bezeichnung |
|---|---|
| **078 L37 7LV 01**<br>8449200 | Tragprofil für Lichtband-Anwendungen mit Lichtband-Kupplung. Baureihe 78... E-Line Pro. Mit durchlaufendem, 7-poligen Stromführungsprofil zum schnellen, werkzeuglosen Anschluss der frei positionierbaren Geräteträger, Leiterquerschnitt 7 x 2,5 mm $^2$ , halogenfrei. Innenseitig mit Schutzlack, außen mit Polyesterlack beschichtet, Farbe weiß (ähnlich RAL 9016). Länge des Tragprofils: 369 mm. |
| **078 L75 7LV 01**<br>8449500 | Tragprofil für Lichtband-Anwendungen mit Lichtband-Kupplung. Baureihe 78... E-Line Pro. Mit durchlaufendem, 7-poligen Stromführungsprofil zum schnellen, werkzeuglosen Anschluss der frei positionierbaren Geräteträger, Leiterquerschnitt 7 x 2,5 mm $^2$ , halogenfrei. Innenseitig mit Schutzlack, außen mit Polyesterlack beschichtet, Farbe weiß (ähnlich RAL 9016). Länge des Tragprofils: 737 mm. |
| **078 L150 7LV 01**<br>8449800 | Tragprofil für Lichtband-Anwendungen mit Lichtband-Kupplung. Baureihe 78... E-Line Pro. Mit durchlaufendem, 7-poligen Stromführungsprofil zum schnellen, werkzeuglosen Anschluss der frei positionierbaren Geräteträger, Leiterquerschnitt 7 x 2,5 mm $^2$ , halogenfrei. Innenseitig mit Schutzlack, außen mit Polyesterlack beschichtet, Farbe weiß (ähnlich RAL 9016). Länge des Tragprofils: 1475 mm. |
| **078 L225 7LV 01**<br>8450100 | Tragprofil für Lichtband-Anwendungen mit Lichtband-Kupplung. Baureihe 78... E-Line Pro. Mit durchlaufendem, 7-poligen Stromführungsprofil zum schnellen, werkzeuglosen Anschluss der frei positionierbaren Geräteträger, Leiterquerschnitt 7 x 2,5 mm $^2$ , halogenfrei. Innenseitig mit Schutzlack, außen mit Polyesterlack beschichtet, Farbe weiß (ähnlich RAL 9016). Länge des Tragprofils: 2212 mm. |
| **078 L300 7LV 01**<br>8450400 | Tragprofil für Lichtband-Anwendungen mit Lichtband-Kupplung. Baureihe 78... E-Line Pro. Mit durchlaufendem, 7-poligen Stromführungsprofil zum schnellen, werkzeuglosen Anschluss der frei positionierbaren Geräteträger, Leiterquerschnitt 7 x 2,5 mm $^2$ , halogenfrei. Innenseitig mit Schutzlack, außen mit Polyesterlack beschichtet, Farbe weiß (ähnlich RAL 9016). Länge des Tragprofils: 2950 mm. |
| **078 L450 7LV 01**<br>8450700 | Tragprofil für Lichtband-Anwendungen mit Lichtband-Kupplung. Baureihe 78... E-Line Pro. Mit durchlaufendem, 7-poligen Stromführungsprofil zum schnellen, werkzeuglosen Anschluss der frei positionierbaren Geräteträger, Leiterquerschnitt 7 x 2,5 mm $^2$ , halogenfrei. Innenseitig mit Schutzlack, außen mit Polyesterlack beschichtet, Farbe weiß (ähnlich RAL 9016). Länge des Tragprofils: 4425 mm. |
| **078 L37 13LV 01**<br>8451000 | Tragprofil für Lichtband-Anwendungen mit Lichtband-Kupplung. Baureihe 78... E-Line Pro . Mit durchlaufendem, 13-poligen Stromführungsprofil zum schnellen, werkzeuglosen Anschluss der frei positionierbaren Geräteträger, Leiterquerschnitt 13 x 2,5 mm $^2$ , halogen- und silikonfrei. Innenseitig mit Schutzlack, außen mit Polyesterlack beschichtet, Farbe weiß (ähnlich RAL 9016). Länge des Tragprofils: 369 mm. |
| **078 L75 13LV 01**<br>8451300 | Tragprofil für Lichtband-Anwendungen mit Lichtband-Kupplung. Baureihe 78... E-Line Pro . Mit durchlaufendem, 13-poligen Stromführungsprofil zum schnellen, werkzeuglosen Anschluss der frei positionierbaren Geräteträger, Leiterquerschnitt 13 x 2,5 mm $^2$ , halogen- und silikonfrei. Innenseitig mit Schutzlack, außen mit Polyesterlack beschichtet, Farbe weiß (ähnlich RAL 9016). Länge des Tragprofils: 737 mm. |
| **078 L150 13LV 01**<br>8451600 | Tragprofil für Lichtband-Anwendungen mit Lichtband-Kupplung. Baureihe 78... E-Line Pro . Mit durchlaufendem, 13-poligen Stromführungsprofil zum schnellen, werkzeuglosen Anschluss der frei positionierbaren Geräteträger, Leiterquerschnitt 13 x 2,5 mm $^2$ , halogen- und silikonfrei. Innenseitig mit Schutzlack, außen mit Polyesterlack beschichtet, Farbe weiß (ähnlich RAL 9016). Länge des Tragprofils: 1475 mm. |
| **078 L225 13LV 01**<br>8451900 | Tragprofil für Lichtband-Anwendungen mit Lichtband-Kupplung. Baureihe 78... E-Line Pro . Mit durchlaufendem, 13-poligen Stromführungsprofil zum schnellen, werkzeuglosen Anschluss der frei positionierbaren Geräteträger, Leiterquerschnitt 13 x 2,5 mm $^2$ , halogen- und silikonfrei. Innenseitig mit Schutzlack, außen mit Polyesterlack beschichtet, Farbe weiß (ähnlich RAL 9016). Länge des Tragprofils: 2212 mm. |
| **078 L300 13LV 01**<br>8452200 | Tragprofil für Lichtband-Anwendungen mit Lichtband-Kupplung. Baureihe 78... E-Line Pro . Mit durchlaufendem, 13-poligen Stromführungsprofil zum schnellen, werkzeuglosen Anschluss der frei positionierbaren Geräteträger, Leiterquerschnitt 13 x 2,5 mm $^2$ , halogen- und silikonfrei. Innenseitig mit Schutzlack, außen mit Polyesterlack beschichtet, Farbe weiß (ähnlich RAL 9016). Länge des Tragprofils: 2950 mm. |
| **078 L450 13LV 01**<br>8452500 | Tragprofil für Lichtband-Anwendungen mit Lichtband-Kupplung. Baureihe 78... E-Line Pro . Mit durchlaufendem, 13-poligen Stromführungsprofil zum schnellen, werkzeuglosen Anschluss der frei positionierbaren Geräteträger, Leiterquerschnitt 13 x 2,5 mm $^2$ , halogen- und silikonfrei. Innenseitig mit Schutzlack, außen mit Polyesterlack beschichtet, Farbe weiß (ähnlich RAL 9016). Länge des Tragprofils: 4425 mm. |



Alle technischen Daten sowie Gewichts- und Maßangaben sind sorgfältig erstellt. Irrtum vorbehalten. Produktabbildungen sind beispielhaft und können vom Original abweichen. Änderungen, die dem Fortschritt dienen, behalten wir uns vor.



**078 L37 E 7LV 01**
8452800

Tragprofil ohne mechanische Lichtband-Kupplung und elektrotechnischem Schnellsteck-Verbinder für Einzelleuchten-Anwendungen. Baureihe 78... E-Line Pro. Mit durchlaufendem, 7-poligen Stromführungsprofil zum schnellen, werkzeuglosen Anschluss der frei positionierbaren Geräteträger, Leiterquerschnitt 7 x 2,5 mm $^2$ , halogenfrei. Innenseitig mit Schutzlack, außen mit Polyesterlack beschichtet, Farbe weiß (ähnlich RAL 9016). Länge des Tragprofils: 369 mm.



**078 L75 E 7LV 01**
8452900

Tragprofil ohne mechanische Lichtband-Kupplung und elektrotechnischem Schnellsteck-Verbinder für Einzelleuchten-Anwendungen. Baureihe 78... E-Line Pro. Mit durchlaufendem, 7-poligen Stromführungsprofil zum schnellen, werkzeuglosen Anschluss der frei positionierbaren Geräteträger, Leiterquerschnitt 7 x 2,5 mm $^2$ , halogenfrei. Innenseitig mit Schutzlack, außen mit Polyesterlack beschichtet, Farbe weiß (ähnlich RAL 9016). Länge des Tragprofils: 737 mm.



**078 L150 E 7LV 01**
8453000

Tragprofil ohne mechanische Lichtband-Kupplung und elektrotechnischem Schnellsteck-Verbinder für Einzelleuchten-Anwendungen. Baureihe 78... E-Line Pro. Mit durchlaufendem, 7-poligen Stromführungsprofil zum schnellen, werkzeuglosen Anschluss der frei positionierbaren Geräteträger, Leiterquerschnitt 7 x 2,5 mm $^2$ , halogenfrei. Innenseitig mit Schutzlack, außen mit Polyesterlack beschichtet, Farbe weiß (ähnlich RAL 9016). Länge des Tragprofils: 1475 mm.



**078 L225 E 7LV 01**
8453100

Tragprofil ohne mechanische Lichtband-Kupplung und elektrotechnischem Schnellsteck-Verbinder für Einzelleuchten-Anwendungen. Baureihe 78... E-Line Pro. Mit durchlaufendem, 7-poligen Stromführungsprofil zum schnellen, werkzeuglosen Anschluss der frei positionierbaren Geräteträger, Leiterquerschnitt 7 x 2,5 mm $^2$ , halogenfrei. Innenseitig mit Schutzlack, außen mit Polyesterlack beschichtet, Farbe weiß (ähnlich RAL 9016). Länge des Tragprofils: 2212 mm.



**078 L300 E 7LV 01**
8453200

Tragprofil ohne mechanische Lichtband-Kupplung und elektrotechnischem Schnellsteck-Verbinder für Einzelleuchten-Anwendungen. Baureihe 78... E-Line Pro. Mit durchlaufendem, 7-poligen Stromführungsprofil zum schnellen, werkzeuglosen Anschluss der frei positionierbaren Geräteträger, Leiterquerschnitt 7 x 2,5 mm $^2$ , halogenfrei. Innenseitig mit Schutzlack, außen mit Polyesterlack beschichtet, Farbe weiß (ähnlich RAL 9016). Länge des Tragprofils: 2950 mm.



**078 L450 E 7LV 01**
8453300

Tragprofil ohne mechanische Lichtband-Kupplung und elektrotechnischem Schnellsteck-Verbinder für Einzelleuchten-Anwendungen. Baureihe 78... E-Line Pro. Mit durchlaufendem, 7-poligen Stromführungsprofil zum schnellen, werkzeuglosen Anschluss der frei positionierbaren Geräteträger, Leiterquerschnitt 7 x 2,5 mm $^2$ , halogenfrei. Innenseitig mit Schutzlack, außen mit Polyesterlack beschichtet, Farbe weiß (ähnlich RAL 9016). Länge des Tragprofils: 4425 mm.



**078 L37 E 13LV 01**
8453400

Tragprofil ohne mechanische Lichtband-Kupplung und elektrotechnischem Schnellsteck-Verbinder für Einzelleuchten-Anwendungen. Baureihe 78... E-Line Pro. Mit durchlaufendem, 13-poligen Stromführungsprofil zum schnellen, werkzeuglosen Anschluss der frei positionierbaren Geräteträger, Leiterquerschnitt 13 x 2,5 mm $^2$ , halogen- und silikonfrei. Innenseitig mit Schutzlack, außen mit Polyesterlack beschichtet, Farbe weiß (ähnlich RAL 9016). Länge des Tragprofils: 369 mm.



**078 L75 E 13LV 01**
8453500

Tragprofil ohne mechanische Lichtband-Kupplung und elektrotechnischem Schnellsteck-Verbinder für Einzelleuchten-Anwendungen. Baureihe 78... E-Line Pro. Mit durchlaufendem, 13-poligen Stromführungsprofil zum schnellen, werkzeuglosen Anschluss der frei positionierbaren Geräteträger, Leiterquerschnitt 13 x 2,5 mm $^2$ , halogen- und silikonfrei. Innenseitig mit Schutzlack, außen mit Polyesterlack beschichtet, Farbe weiß (ähnlich RAL 9016). Länge des Tragprofils: 737 mm.



**078 L150 E 13LV 01**
8453600

Tragprofil ohne mechanische Lichtband-Kupplung und elektrotechnischem Schnellsteck-Verbinder für Einzelleuchten-Anwendungen. Baureihe 78... E-Line Pro. Mit durchlaufendem, 13-poligen Stromführungsprofil zum schnellen, werkzeuglosen Anschluss der frei positionierbaren Geräteträger, Leiterquerschnitt 13 x 2,5 mm $^2$ , halogen- und silikonfrei. Innenseitig mit Schutzlack, außen mit Polyesterlack beschichtet, Farbe weiß (ähnlich RAL 9016). Länge des Tragprofils: 1475 mm.



**078 L225 E 13LV 01**
8453700

Tragprofil ohne mechanische Lichtband-Kupplung und elektrotechnischem Schnellsteck-Verbinder für Einzelleuchten-Anwendungen. Baureihe 78... E-Line Pro. Mit durchlaufendem, 13-poligen Stromführungsprofil zum schnellen, werkzeuglosen Anschluss der frei positionierbaren Geräteträger, Leiterquerschnitt 13 x 2,5 mm $^2$ , halogen- und silikonfrei. Innenseitig mit Schutzlack, außen mit Polyesterlack beschichtet, Farbe weiß (ähnlich RAL 9016). Länge des Tragprofils: 2212 mm.



**078 L300 E 13LV 01**
8453800

Tragprofil ohne mechanische Lichtband-Kupplung und elektrotechnischem Schnellsteck-Verbinder für Einzelleuchten-Anwendungen. Baureihe 78... E-Line Pro. Mit durchlaufendem, 13-poligen Stromführungsprofil zum schnellen, werkzeuglosen Anschluss der frei positionierbaren Geräteträger, Leiterquerschnitt 13 x 2,5 mm $^2$ , halogen- und silikonfrei. Innenseitig mit Schutzlack, außen mit Polyesterlack beschichtet, Farbe weiß (ähnlich RAL 9016). Länge des Tragprofils: 2950 mm.



**078 L450 E 13LV 01**
8453900

Tragprofil ohne mechanische Lichtband-Kupplung und elektrotechnischem Schnellsteck-Verbinder für Einzelleuchten-Anwendungen. Baureihe 78... E-Line Pro. Mit durchlaufendem, 13-poligen Stromführungsprofil zum schnellen, werkzeuglosen Anschluss der frei positionierbaren Geräteträger, Leiterquerschnitt 13 x 2,5 mm $^2$ , halogen- und silikonfrei. Innenseitig mit Schutzlack, außen mit Polyesterlack beschichtet, Farbe weiß (ähnlich RAL 9016). Länge des Tragprofils: 4425 mm.



**078 L37 U 01**
8456400

Tragprofil für Lichtband-Anwendungen mit Lichtband-Kupplung. Unverdrahtetes, sägbares Tragprofil. Zur Verwendung in passgenauen Lichtbändern kann die Tragprofillänge individuell angepasst werden. Baureihe 78... E-Line Pro. Innenseitig mit Schutzlack, außen mit Polyesterlack beschichtet, Farbe weiß (ähnlich RAL 9016). Länge des Tragprofils: 369 mm.



**078 L75 U 01**
8456500

Tragprofil für Lichtband-Anwendungen mit Lichtband-Kupplung. Unverdrahtetes, sägbares Tragprofil. Zur Verwendung in passgenauen Lichtbändern kann die Tragprofillänge individuell angepasst werden. Baureihe 78... E-Line Pro. Innenseitig mit Schutzlack, außen mit Polyesterlack beschichtet, Farbe weiß (ähnlich RAL 9016). Länge des Tragprofils: 737 mm.



**078 L150 U 01**
8456600

Tragprofil für Lichtband-Anwendungen mit Lichtband-Kupplung. Unverdrahtetes, sägbares Tragprofil. Zur Verwendung in passgenauen Lichtbändern kann die Tragprofillänge individuell angepasst werden. Baureihe 78... E-Line Pro. Innenseitig mit Schutzlack, außen mit Polyesterlack beschichtet, Farbe weiß (ähnlich RAL 9016). Länge des Tragprofils: 1475 mm.



Alle technischen Daten sowie Gewichts- und Maßangaben sind sorgfältig erstellt. Irrtum vorbehalten. Produktabbildungen sind beispielhaft und können vom Original abweichen. Änderungen, die dem Fortschritt dienen, behalten wir uns vor.

| | | |
|---|---|---|
|  | **078 L225 U 01**<br>8456700 | Tragprofil für Lichtband-Anwendungen mit Lichtband-Kupplung. Unverdrahtetes, sägbares Tragprofil. Zur Verwendung in passgenauen Lichtbändern kann die Tragprofillänge individuell angepasst werden. Baureihe 78... E-Line Pro. Innenseitig mit Schutzlack, außen mit Polyesterlack beschichtet, Farbe weiß (ähnlich RAL 9016). Länge des Tragprofils: 2212 mm. |
|  | **078 L300 U 01**<br>8456800 | Tragprofil für Lichtband-Anwendungen mit Lichtband-Kupplung. Unverdrahtetes, sägbares Tragprofil. Zur Verwendung in passgenauen Lichtbändern kann die Tragprofillänge individuell angepasst werden. Baureihe 78... E-Line Pro. Innenseitig mit Schutzlack, außen mit Polyesterlack beschichtet, Farbe weiß (ähnlich RAL 9016). Länge des Tragprofils: 2950 mm. |
|  | **078 L450 U 01**<br>8456900 | Tragprofil für Lichtband-Anwendungen mit Lichtband-Kupplung. Unverdrahtetes, sägbares Tragprofil. Zur Verwendung in passgenauen Lichtbändern kann die Tragprofillänge individuell angepasst werden. Baureihe 78... E-Line Pro. Innenseitig mit Schutzlack, außen mit Polyesterlack beschichtet, Farbe weiß (ähnlich RAL 9016). Länge des Tragprofils: 4425 mm. |
|  | **078 Connector 11pol vp**<br>8497000 | Stecker für MVM-Abgriff als Ersatz oder als Hilfsmittel zur Lösung individueller Anforderungen im Projekt. Geeignet für die Baureihe 078... E-Line Pro. 11-polige Ausführung. |
|  | **078 Connector 3pol vp**<br>8496900 | Stecker für MVM-Abgriff als Ersatz oder als Hilfsmittel zur Lösung individueller Anforderungen im Projekt. Geeignet für die Baureihe 078... E-Line Pro. 3-polige Ausführungen. |
|  | **078 Connector 5pol vp**<br>8496100 | Stecker für MVM-Abgriff als Ersatz oder als Hilfsmittel zur Lösung individueller Anforderungen im Projekt. Geeignet für die Baureihe 078... E-Line Pro. 5-polige Ausführung. |
|  | **078 Connector 7pol vp**<br>8496200 | Stecker für MVM-Abgriff als Ersatz oder als Hilfsmittel zur Lösung individueller Anforderungen im Projekt. Geeignet für die Baureihe 078... E-Line Pro. 7-polige Ausführung. |
|  | **078 Connector 9pol vp**<br>8496300 | Stecker für MVM-Abgriff als Ersatz oder als Hilfsmittel zur Lösung individueller Anforderungen im Projekt. Geeignet für die Baureihe 078... E-Line Pro. 9-polige Ausführung. |
|  | **078 Connector Single Adapt 1-pol vp**<br>8496600 | Stecker zur Phasenwahl, 1-polig. Ersatzteil, 1 Stück. Geeignet für die Baureihe 078... E-Line Pro. Farbe schwarz. |
|  | **078 Connector Twin Adapt N'/L' green vp**<br>8496800 | Doppelstecker für Ladephase EB3/EB1*. Als Ersatzteil oder zur Erweiterung. Geeignet für die Baureihe 078... E-Line Pro. Farbe grün. |
|  | **078 Connector Twin Adapt S1/S2 grey vp**<br>8496700 | Doppelstecker für zwei Zusatzleitungen. Flexibel bestückbar, z. B. für einen zweiten DALI-Anschluss oder Zusatzmodule. Geeignet für die Baureihe 078... E-Line Pro. Farbe hellgrau. |

## Ausschreibungstext

Geräteträger für Lichtbandsystem. Baureihe 78 E-Line Pro. Mit Richtstrahler, 110 ° schwenkbar, 355 ° drehbar. Als Einzel- oder Lichtbandleuchte für die direkte Deckenmontage sowie abgehängte Montage mittels separat zu bestellendem Zubehör. Geräteträger im Lichtband frei positionierbar. Befestigung am Tragprofil durch werkzeuglos zu betätigende Edelstahl-Rastverschlüsse. Mit mechanischem Fehlmontageschutz. Die sachgerechte Montage des Geräteträgers mit dem Tragprofil wird durch ein Einrastgeräusch bestätigt. Ausstrahlcharakteristik Display Flood. Ausstrahlungswinkel 48°. Leuchtenlichtstrom und Lichtfarbe fest eingestellt. Systemlichtstrom , Systemleistung , Lichtfarbe warmweiß, ähnlichste Farbtemperatur (CCT) 3200 K Efficient White, allgemeiner Farbwiedergabeindex (CRI) $R_a$ > 90. Farborttoleranz (initial MacAdam) ≤ 2 SDCM. Mittlere Bemessungslebensdauer L80 ($t_q$ 25 °C) = 50.000 h. Flimmern: Pst LM ≤ 1,0 bei Volllast. Stroboskop-Effekt: SVM ≤ 0,4 bei Volllast. Geräteträger aus Stahlblech. Oberfläche weiß beschichtet (ähnlich RAL 9016). Länge des Geräteträgers 368 mm. Schutzklasse (EN 61140): I, Schutzart (DIN EN 60529): IP20, Schutzart raumseitig: IP20. Zulässige Umgebungstemperatur (ta): 25 °C . Gewicht: 1,3 kg. Mit elektronischem Betriebsgerät, digital dimmbar (DALI). Betriebsgerät gemäß DALI-2-Standard (EN 62386). Das Produkt erfüllt die grundlegenden Anforderungen der anwendbaren EU-Richtlinien und des Produktsicherheitsgesetzes und trägt die CE-Kennzeichnung.

## EPREL - Europäische Produktdatenbank für die Energieverbrauchskennzeichnung

Dieses Produkt enthält (eine) Lichtquelle(n) der Energieeffizienzklasse(n):

| Energieeffizienzklasse | Modellkennung |
|---|---|
| E | 2479078 |



Alle technischen Daten sowie Gewichts- und Maßangaben sind sorgfältig erstellt. Irrtum vorbehalten. Produktabbildungen sind beispielhaft und können vom Original abweichen. Änderungen, die dem Fortschritt dienen, behalten wir uns vor.