07650 L-Connector 03

TOC: 7508700

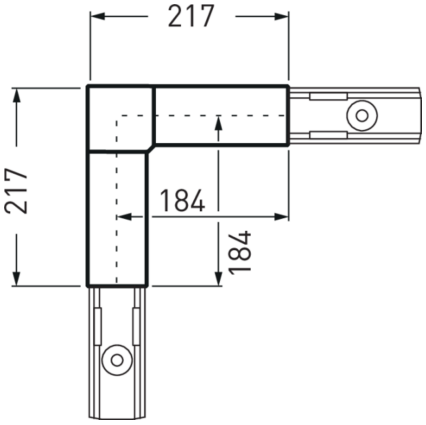

Produktmerkmale und Kenndaten

Leuchtenfarbe	RAL9006 Weißaluminium
Schutzart	IP20
Länge-Netto	362 mm
Breite-Netto	362 mm
Höhe-Netto	53 mm
Gewicht	1,3 kg

Ausschreibungstext

Verbinder für L-förmige Lichtbandanwendungen. Anschlussstecker und -buchsen im Lieferumfang enthalten (4/4). Gerätekörper aus Stahlblech, Abdeckung aus PVC. Oberfläche schwarz beschichtet, Farbe silbergrau (ähnlich RAL 9006). Maße (L x B): 362 mm x 362 mm. Mit Einspeisungsmöglichkeit von oben.

Zusatzinformation

Eine Aufhängung am Lichtbandverbinder ist nicht zulässig.

Alle technischen Daten sowie Gewichts- und Maßangaben sind sorgfältig erstellt. Irrtum vorbehalten. Produktabbildungen sind beispielhaft und können vom Original abweichen. Änderungen, die dem Fortschritt dienen, behalten wir uns vor.