Opendo H-L BL L150 01 +LLWS

TOC: 8045500

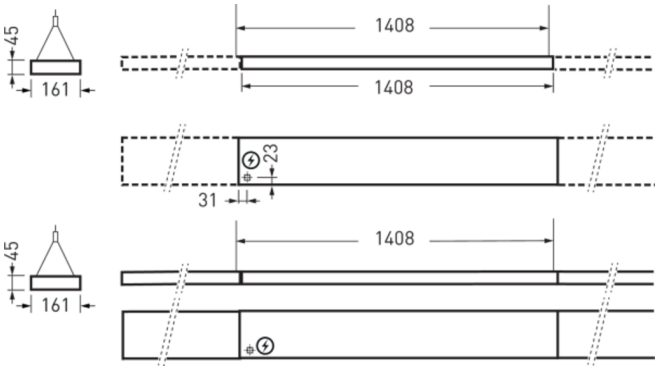

Produktmerkmale und Kenndaten

Leuchtenfarbe	RAL9016 Verkehrsweiß
Länge-Netto	1.408,20 mm
Breite-Netto	160 mm
Höhe-Netto	47 mm
Gewicht	3,2 kg

Lieferbares Zubehör

	Material	Bezeichnung
	ZAA/01 4601700	Deckenbaldachin, rund. Farbe weiß.
	ZAA/03 4601800	Deckenbaldachin, rund. Farbe silbergrau.
	ZAE/01 515 4691700	Deckenbaldachin zum Anschluss der 5-poligen Netzzuleitung bei Deckenauslässen. Eckig, weiß.
	ZAE/03 515 4691800	Deckenbaldachin zum Anschluss der 5-poligen Netzzuleitung bei Deckenauslässen. Eckig, silbergrau.
	ZAR/01 7002300	Deckenbaldachin, eckig, weiß.
	ZAR/03 7002400	Deckenbaldachin, eckig, silbergrau.

Ausschreibungstext

Blindmodul für Opendo H Hängeleuchten in Lichtbandanwendung. Für Neuanlagen und Sanierungsanwendungen geeignet. LiveLink Sensor Tridonic MSensor G3 PIR 5DPI zur tageslichtabhängigen Regelung und Anwesenheitserfassung. Konstantlichtregelung mit Abschaltfunktion bei ausreichendem Tageslicht. Passiv-Infrarot-Anwesenheitssensor, mit hochsensiblem multisegment Pyrosensoren, mit einstellbarer Ausschaltverzögerungszeit, wahlweise im Automatik Betrieb (automatisch Ein, automatisch Aus) oder Halbautomatik Betrieb (automatisch Aus, manuell Ein). Spezieller IQ-Modus zur automatischen Anpassung der Nachlaufzeit an die Raumnutzung. Anschluss und elektrische Versorgung über die DALI-Schnittstelle des LiveLink-Steuergerätes. Anzahl der belegten DALI-Teilnehmer: 5. Erfassungsbereich: Ø 4,5 m, Montagehöhe 2,5 m - 5 m. Leuchtenkörper aus Stahlblech, Abdeckung aus Kunststoff, Farbe weiß (ähnlich RAL 9016). Länge 1408,2 mm, Breite 160 mm, Höhe 47 mm. Weitere Längen auf Anfrage möglich. Wird ein Blindmodul als Einzelbaustein verwendet, können separat zu bestellende Kopfstücke zum Abschluß der Enden verwendet werden.

Alle technischen Daten sowie Gewichts- und Maßangaben sind sorgfältig erstellt. Irrtum vorbehalten. Produktabbildungen sind beispielhaft und können vom Original abweichen. Änderungen, die dem Fortschritt dienen, behalten wir uns vor.