Luceos S G2 PAW-IL 85-830 ETDD 03

TOC: 7939251

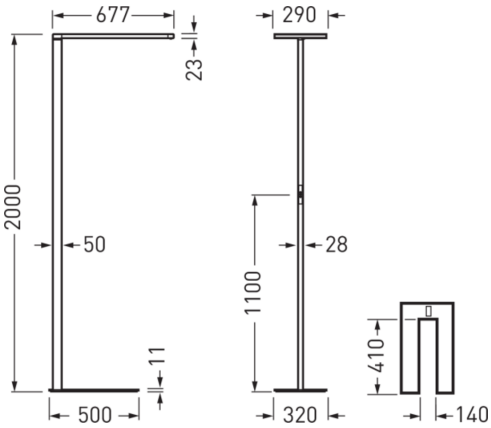

Produktmerkmale und Kenndaten

Leuchtentyp	Exklusive LED-Standleuchte mit direktem und indirektem Lichtstromanteil.
Montageart	Aufstellen
Leuchtenoptik	Der Direktanteil der Leuchte bewirkt mit seiner breiten, leicht asymmetrischen Lichtstärkeverteilung eine sehr gleichmäßige Ausleuchtung der Schreibtischoberfläche.
Light Engine	Normalprodukt
Farbtemperatur	3000 K
Bemessungslichtstrom	8300 lm
Anschlussleistung	62,00 W
Lichtausbeute	134 lm/W
LED-Lebensdauer	L80 (25 °C) = 50.000 h
Farbwiedergabeindex	80
Farbtoleranz	3 SDCM
Photobiologische Klasse	Gruppe 0 - kein Risiko
Leuchtenfarbe	RAL9006 Weißaluminium
Leuchtenkörper	Leuchtenkörper aus Aluminium Strangpressprofil und Aluminium Druckguss. Leuchtenfuß in U-Form. Neigung des Leuchtenkopfes über zwei Madenschrauben in Längs- und Querrichtung justierbar.
Elektrische Ausführung	Mit 2 elektronischen Betriebsgeräten, digital dimmbar (DALI).
Anschlussart	Netzstecker
Dimmbereich	1 - 100 %
Bemessungsspannung	220 - 240 V
Bemessungsfrequenz	50/60 Hz
Klirrfaktor (THD) < %	14 %
Schutzart	IP20
Schutzklasse	I
Schlagfestigkeit IK	IK02
Glühdrahtbeständigkeit	650 °C
Umgebungstemperatur	25 °C
Max. Leuchten an B10	7
Max. Leuchten an B16	12
Max. Leuchten an C10	12
Max. Leuchten an C16	20
Länge-Netto	677 mm
Breite-Netto	320 mm
Höhe-Netto	2.000 mm
Gewicht	16,9 kg

Alle technischen Daten sowie Gewichts- und Maßangaben sind sorgfältig erstellt. Irrtum vorbehalten. Produktabbildungen sind beispielhaft und können vom Original abweichen. Änderungen, die dem Fortschritt dienen, behalten wir uns vor.

Lichtverteilungskurven

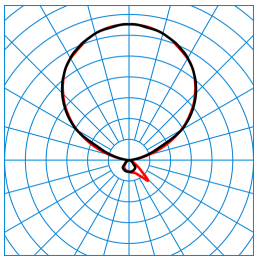

Luceos S G2 PAW-IL 85-830 ETDD 03
TX299595

DIN 5040: E03
UTE: 0.08 D + 0.91 T
DLOR: 8 %
ULOR: 92 %
CEN Flux Code: 53 86 96 8 100 49 82 98 92

C0 - C180
C90 - C270

Ausschreibungstext

Exklusive LED-Standleuchte mit direktem und indirektem Lichtstromanteil. Für Normgerechte Ausleuchtung von Einzel- und Doppelarbeitsplätzen. In Formensprache und lichttechnischen Eigenschaften harmoniert die Standleuchte mit Hänge- und Anbauleuchten sowie weiteren Standleuchten-Varianten im Projekt. Die Lieferung der Leuchte erfolgt zum Schutz der Einzelkomponenten in 4 Packstücken. Der Direktanteil der Leuchte bewirkt mit seiner breiten, leicht asymmetrischen Lichtstärkeverteilung eine sehr gleichmäßige Ausleuchtung der Schreibtischoberfläche. Der Indirektanteil mit lambertscher Lichtverteilung bewirkt eine optimale Raumausleuchtung. Mit asymmetrisch breit strahlender Lichtstärkeverteilung. Bildschirmarbeitsplatzgerecht gemäß EN 12464-1 Leuchtenlichtstrom und Lichtfarbe fest eingestellt. Bemessungslichtstrom 8300 lm, Bemessungsleistung 62 W, maximale Leuchten-Lichtausbeute 134 lm/W. Lichtfarbe warmweiß, ähnlichste Farbtemperatur (CCT) 3000 K, allgemeiner Farbwiedergabeindex (CRI) R_a > 80. Farborttoleranz (initial MacAdam) ≤ 3 SDCM. Mittlere Bemessungslebensdauer L80(t_q 25 °C) = 50.000 h. Die Lichtquelle ist entsprechend der Ökodesign-Anforderungen (VO (EU) 2019/2020) austauschbar. Leuchtenkörper aus Aluminium Strangpressprofil und Aluminium Druckguss. Leuchtenfuß in U-Form. Neigung des Leuchtenkopfes über zwei Madenschrauben in Längs- und Querrichtung justierbar. Oberfläche silbergrau beschichtet (RAL 9006). Weitere Farben auf Anfrage erhältlich. Leuchtenhöhe: 2000 mm, Länge / Breite Standfuß: 500 mm / 320 mm, Länge / Breite Leuchtenkopf: 677 mm x 290 mm, Höhe Leuchtenkopf: 23 mm. Standrohrmaße: 50 mm x 28 mm. Schutzklasse (EN 61140): I, Schutzart (DIN EN 60529): IP20, Stoßfestigkeitsgrad nach IEC 62262: IK02, Prüftemperatur Glühdrahttest gemäß IEC 60695-2-11: 650 °C. Gewicht: 16,9 kg. Anschluß mittels flexibler Anschlussleitung 3 x 1 mm^2 (Schutzkontaktstecker und Kaltgerätbuchse C14), Länge ca. 3000 mm. Schutzkontaktstecker kompatibel mit Steckdosen vom Typ E und Typ F. Steckerausführung: abgewinkelt. Alternative Steckertypen verfügbar: Anschluss-Stecker Typ J SEV, Schweiz, Anschluss-Stecker Typ BS, Britisch Standard 1363. Die Anschlussleitung ist im Lieferumfang enthalten. Mit 2 elektronischen Betriebsgeräten, digital dimmbar (DALI). Das Betriebsgerät ist entsprechend der Ökodesign-Anforderungen (VO (EU) 2019/2020) austauschbar. Der 2-Wege-Taster im Leuchtenständer ermöglicht das separate Schalten und Dimmen von Direkt- und Indirektanteil. Das Produkt erfüllt die grundlegenden Anforderungen der anwendbaren EU-Richtlinien und des Produktsicherheitsgesetzes und trägt die CE-Kennzeichnung. Zusätzlich ist die Leuchte durch eine unabhängige Prüfstelle ENEC-zertifiziert. Leuchte 10 Jahre, Ersatzteile (LED-Modul, Betriebsgerät, optisches System) 15 Jahre nach Rechnungsdatum unter Vorbehalt vertretbarer Änderungen, die dem Fortschritt dienen, verfügbar.

Zusatzinformation

Demontageanleitung (PDF) zum Produkt verfügbar unter: https://www.trilux.com/EcoDesign

EPREL - Europäische Produktdatenbank für die Energieverbrauchskennzeichnung

Energieeffizienzklasse	Modellkennung
C/D	87200023-00
C/D	87200033-00

Alle technischen Daten sowie Gewichts- und Maßangaben sind sorgfältig erstellt. Irrtum vorbehalten. Produktabbildungen sind beispielhaft und können vom Original abweichen. Änderungen, die dem Fortschritt dienen, behalten wir uns vor.