Rail Adapter ZZT/515/2000STU9999/B 05/I1

TOC: 6000659451

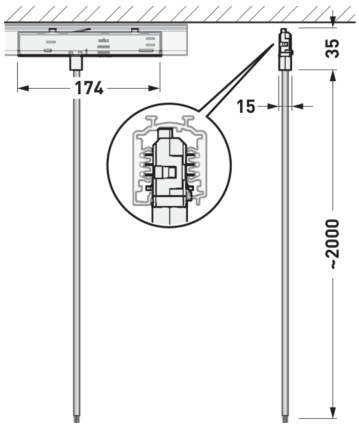



Produktmerkmale und Kenndaten

Leuchtenfarbe	RAL9005 Tiefschwarz
Polzahl	5LV
Schutzart	IP20
Länge-Netto	150 mm
Breite-Netto	170 mm
Höhe-Netto	20 mm
Gewicht	0,2 kg

Ausschreibungstext

Stromschienenadapter mit transparenter Zuleitung für das Abhängen von Leuchten am 3-Phasen-Stromschienensystem (DALI) Rail. Länge der Zuleitung: 2000 mm. Maximaler Lastwert: 5 kg. Bei einem Lastwert > 5 kg ist eine zusätzliche Seilabhängung der Stromschiene zwingend erforderlich. Farbe des Stromschienenadapters schwarz (ähnlich RAL 9005).

Alle technischen Daten sowie Gewichts- und Maßangaben sind sorgfältig erstellt. Irrtum vorbehalten. Produktabbildungen sind beispielhaft und können vom Original abweichen. Änderungen, die dem Fortschritt dienen, behalten wir uns vor.