Fn5 3P-NO 10 DL 26-840 ETDD 05

TOC: 9002281309

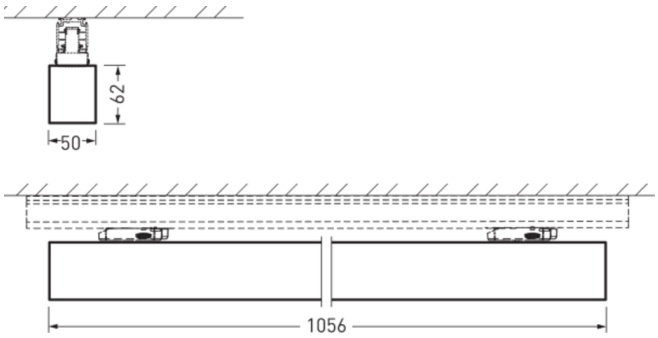

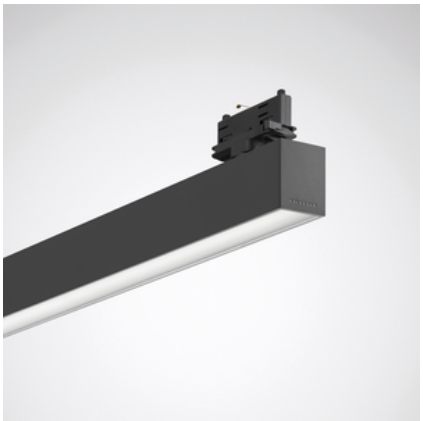

Produktmerkmale und Kenndaten

Anwendungsbereich	Aufenthaltsräume|Ausstellungsräume|Büros|Eingangsbereiche|Flure|Kantinen|Konferenzräume|büroähnliche Räume|repräsentative Bürobeleuchtung|repräsentative Eingangsbereiche
Leuchtentyp	Lichtkanal-Einzelleuchte für das 3-Phasen-Stromschienensystem Nordic.
Montageart	3-Phasen-Stromschienen
Leuchtenoptik	Der opale, fein strukturierte, homogen ausgeleuchtete PMMA-Diffusor ist flächenbündig eingesetzt.
Lichtverteilungskurve	Lambertian (L)
FWHM	102 °
Light Engine	Normalprodukt
Farbtemperatur	4000 K
Bemessungslichtstrom	2637 lm
Anschlussleistung	24,00 W
Lichtausbeute	110 lm/W
Bemessungslebensdauer	L80 (25 °C) = 100.000 h L90 (25 °C) = 50.000 h
Farbwiedergabeindex	80
Farbtoleranz	3 SDCM
Photobiologische Klasse	Gruppe 0 - kein Risiko
Leuchtenfarbe	RAL9005 Tiefschwarz
Leuchtenkörper	Leuchtenkörper aus Aluminium-Strangpressprofil.
Elektrische Ausführung	Mit elektronischem Betriebsgerät, digital dimmbar (DALI)
DALI-2-Standard EN 62386	Ja
Polzahl	5LV
Leitungsquerschnitt	1,50 mm²
Anschlussart	3-Ph-Track-Adapter (NO)
Anzahl Dali Adressen	1
Bemessungsspannung	220 - 240 V
Bemessungsfrequenz	50/60 Hz
Klirrfaktor (THD) < %	14 %
Schutzart	IP20
Schutzart Raumseitig	IP20
Schutzart Lampenraum	IP20
Schutzklasse	I
Schlagfestigkeit IK	IK03
Glühdrahtbeständigkeit	650 °C
Umgebungstemperatur	25 °C
Max. Leuchten an B10	37
Max. Leuchten an B16	60
Max. Leuchten an C10	62
Max. Leuchten an C16	100
Länge-Netto	1.056 mm
Breite-Netto	50 mm

Alle technischen Daten sowie Gewichts- und Maßangaben sind sorgfältig erstellt. Irrtum vorbehalten. Produktabbildungen sind beispielhaft und können vom Original abweichen. Änderungen, die dem Fortschritt dienen, behalten wir uns vor.

Höhe-Netto	62 mm
Gewicht	5,1 kg

Lichtverteilungskurven

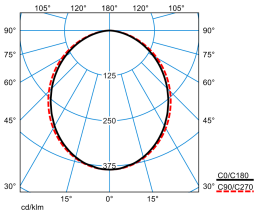

Fn5 3P10 DIL 26-840 ETDD 05

UGR I = 26,1
UGR q = 25,6
DIN 5040: A40
UTE: 1.00 E
DLOR: 100 %
ULOR: 0 %
CEN Flux Code: 50 81 96 100 100

Lieferbares Zubehör

	Material	Bezeichnung
	StromschAB DALI 3P L1 03 NO XTSC6100-1 7944500	3-Phasen Anbau-Stromschiene mit DALI-Ausstattung (5 plus 2 Leiter), System NORDIC. Oberfläche glatt glänzend silbergrau lackiert, (ähnlich RAL 9006).
	StromschAB DALI 3P L2 03 NO XTSC6200-1 7944600	3-Phasen Anbau-Stromschiene mit DALI-Ausstattung (5 plus 2 Leiter), System NORDIC. Oberfläche glatt glänzend silbergrau lackiert, (ähnlich RAL 9006).
	StromschAB DALI 3P L3 03 NO XTSC6300-1 7944700	3-Phasen Anbau-Stromschiene mit DALI-Ausstattung (5 plus 2 Leiter), System NORDIC. Oberfläche glatt glänzend silbergrau lackiert, (ähnlich RAL 9006).
	StromschEB DALI 3P L1 01 NO XTSCF6100-3 7945100	3-Phasen Einbau-Stromschiene mit DALI-Ausstattung (5 plus 2 Leiter), System NORDIC. Oberfläche glatt glänzend weiß lackiert, (ähnlich RAL 9016).
	StromschEB DALI 3P L2 01 NO XTSCF6200-3 7945200	3-Phasen Einbau-Stromschiene mit DALI-Ausstattung (5 plus 2 Leiter), System NORDIC. Oberfläche glatt glänzend weiß lackiert, (ähnlich RAL 9016).
	StromschEB DALI 3P L3 01 NO XTSCF6300-3 7945300	3-Phasen Einbau-Stromschiene mit DALI-Ausstattung (5 plus 2 Leiter), System NORDIC. Oberfläche glatt glänzend weiß lackiert, (ähnlich RAL 9016).
	StromschAB DALI 3P L1 01 NO XTSC6100-3 7944200	3-Phasen Anbau-Stromschiene mit DALI-Ausstattung (5 plus 2 Leiter), System NORDIC. Oberfläche glatt glänzend weiß lackiert, (ähnlich RAL 9016).
	StromschAB DALI 3P L2 01 NO XTSC6200-3 7944300	3-Phasen Anbau-Stromschiene mit DALI-Ausstattung (5 plus 2 Leiter), System NORDIC. Oberfläche glatt glänzend weiß lackiert, (ähnlich RAL 9016).
	StromschAB DALI 3P L3 01 NO XTSC6300-3 7944400	3-Phasen Anbau-Stromschiene mit DALI-Ausstattung (5 plus 2 Leiter), System NORDIC. Oberfläche glatt glänzend weiß lackiert, (ähnlich RAL 9016).
	StromschEB DALI 3P L1 03 NO XTSCF6100-1 7945400	3-Phasen Einbau-Stromschiene mit DALI-Ausstattung (5 plus 2 Leiter), System NORDIC. Oberfläche glatt glänzend silbergrau lackiert, (ähnlich RAL 9006).
	StromschEB DALI 3P L2 03 NO XTSCF6200-1 7945500	3-Phasen Einbau-Stromschiene mit DALI-Ausstattung (5 plus 2 Leiter), System NORDIC. Oberfläche glatt glänzend silbergrau lackiert, (ähnlich RAL 9006).
	StromschEB DALI 3P L3 03 NO XTSCF6300-1 7945600	3-Phasen Einbau-Stromschiene mit DALI-Ausstattung (5 plus 2 Leiter), System NORDIC. Oberfläche glatt glänzend silbergrau lackiert, (ähnlich RAL 9006).
	StromschAB DALI 3P L1 05 NO XTSC6100-2 7944800	3-Phasen Anbau-Stromschiene mit DALI-Ausstattung (5 plus 2 Leiter), System NORDIC. Oberfläche glatt glänzend schwarz lackiert, (ähnlich RAL 9005).
	StromschAB DALI 3P L2 05 NO XTSC6200-2 7944900	3-Phasen Anbau-Stromschiene mit DALI-Ausstattung (5 plus 2 Leiter), System NORDIC. Oberfläche glatt glänzend schwarz lackiert, (ähnlich RAL 9005).

Alle technischen Daten sowie Gewichts- und Maßangaben sind sorgfältig erstellt. Irrtum vorbehalten. Produktabbildungen sind beispielhaft und können vom Original abweichen. Änderungen, die dem Fortschritt dienen, behalten wir uns vor.

	StromschAB DALI 3P L3 05 NO XTSC6300-2 7945000	3-Phasen Anbau-Stromschiene mit DALI-Ausstattung (5 plus 2 Leiter), System NORDIC. Oberfläche glatt glänzend schwarz lackiert, (ähnlich RAL 9005).
	StromschEB DALI 3P L1 05 NO XTSCF6100-2 7945700	3-Phasen Einbau-Stromschiene mit DALI-Ausstattung (5 plus 2 Leiter), System NORDIC. Oberfläche glatt glänzend schwarz lackiert, (ähnlich RAL 9005).
	StromschEB DALI 3P L2 05 NO XTSCF6200-2 7945800	3-Phasen Einbau-Stromschiene mit DALI-Ausstattung (5 plus 2 Leiter), System NORDIC. Oberfläche glatt glänzend schwarz lackiert, (ähnlich RAL 9005).
	StromschEB DALI 3P L3 05 NO XTSCF6300-2 7945900	3-Phasen Einbau-Stromschiene mit DALI-Ausstattung (5 plus 2 Leiter), System NORDIC. Oberfläche glatt glänzend schwarz lackiert, (ähnlich RAL 9005).

Ausschreibungstext

Lichtkanal-Einzelleuchte für das 3-Phasen-Stromschienensystem Nordic. Befestigung und elektrischer Anschluss an 3-Phasen-Stromschiene nach DIN EN 60570 mittels 3-Phasen-Stromschienenadapter. System Nordic. Die elektrische Kontaktierung und mechanische Verbindung erfolgen in einem Montage-Schritt. Der opale, fein strukturierte, homogen ausgeleuchtete PMMA-Diffusor ist flächenbündig eingesetzt. Mit lambertscher Lichtstärkeverteilung. Leuchtenlichtstrom und Lichtfarbe fest eingestellt. Bemessungslichtstrom 2637 lm, Bemessungsleistung 24 W, maximale Leuchten-Lichtausbeute 110 lm/W. Lichtfarbe neutralweiß, ähnlichste Farbtemperatur (CCT) 4000 K, allgemeiner Farbwiedergabeindex (CRI) R_a > 80. Farborttoleranz (initial MacAdam) ≤ 3 SDCM. Mittlere Bemessungslebensdauer L90 (t_q 25 °C) = 50.000 h., Mittlere Bemessungslebensdauer L80 (t_q 25 °C) = 100.000 h. Die Lichtquelle ist entsprechend der Ökodesign-Anforderungen (VO (EU) 2019/2020) austauschbar. Flimmern: Pst LM ≤ 1,0 bei Volllast. Stroboskop-Effekt: SVM ≤ 0,4 bei Volllast. Leuchtenkörper aus Aluminium-Strangpressprofil. Oberfläche schwarz beschichtet (ähnlich RAL 9005). Maße (L x B): 1056 mm x 50 mm, Leuchtenhöhe 62 mm. Schutzklasse (EN 61140): I, Schutzart (DIN EN 60529): IP20, Stoßfestigkeitsgrad nach IEC 62262: IK03, Prüftemperatur Glühdrahttest gemäß IEC 60695-2-11: 650 °C. Zulässige Umgebungstemperatur (ta): 25 °C . Gewicht: 5,1 kg. Mit elektronischem Betriebsgerät, digital dimmbar (DALI) Betriebsgerät gemäß DALI-2-Standard (EN 62386). Das Betriebsgerät ist entsprechend der Ökodesign-Anforderungen (VO (EU) 2019/2020) austauschbar. Das Produkt erfüllt die grundlegenden Anforderungen der anwendbaren EU-Richtlinien und des Produktsicherheitsgesetzes und trägt die CE-Kennzeichnung.

Alle technischen Daten sowie Gewichts- und Maßangaben sind sorgfältig erstellt. Irrtum vorbehalten. Produktabbildungen sind beispielhaft und können vom Original abweichen. Änderungen, die dem Fortschritt dienen, behalten wir uns vor.