AragF HP 15 L 150-840 ET PC

TOC: 9445140

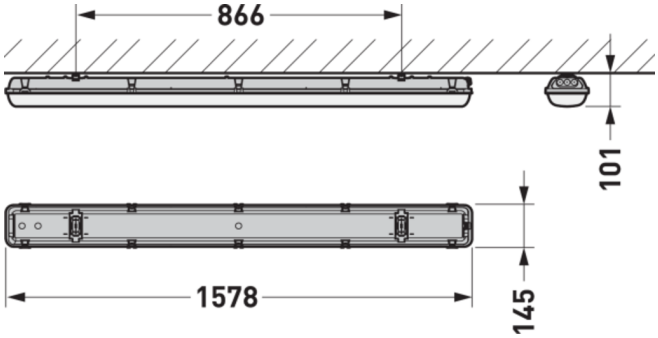

Produktmerkmale und Kenndaten

Anwendungsbereich	Feuchträume|überdachte Außenbereiche
Leuchtentyp	LED-Feuchtraumleuchte IP 66 für den Einsatz in Anwendungen mit hohen Anforderungen an Variabilität, Effizienz, Lichtqualität und Technik.
Montageart	Anbau|Abhängen
Leuchtenoptik	Mit einer prismierten, lichttechnisch wirksamen, transluzenten PC-Abdeckwanne, direkt strahlend.
Lichtverteilungskurve	Lambertian (L)
FWHM	133,20 °
Light Engine	Normalprodukt
Farbtemperatur	4000 K
Bemessungslichtstrom	15000 lm
Anschlussleistung	94,00 W
Lichtausbeute	160 lm/W
Bemessungslebensdauer	L80 (25 °C) = 70.000 h
Farbwiedergabeindex	80
Farbtoleranz	3 SDCM
Photobiologische Klasse	Gruppe 0 - kein Risiko
Leuchtenfarbe	RAL7035 Lichtgrau
Leuchtenkörper	Leuchtenkörper aus recycelbarem, UV-beständigem PC. Breite Bauform für hohe Lichtströme und verbesserte Thermik innerhalb des Gehäuses.
Elektrische Ausführung	Mit elektronischem Betriebsgerät, schaltbar.
Anschlussart	Steckklemme
Bemessungsspannung	220 - 240 V
Bemessungsfrequenz	0/50/60 Hz
Klirrfaktor (THD) < %	14 %
Schutzart	IP66
Schutzart Raumseitig	IP66
Schutzart Lampenraum	IP66
Schutzklasse	I
Schlagfestigkeit IK	IK08
Glühdrahtbeständigkeit	850 °C
Umgebungstemperatur	-30 - 35 °C
Länge-Netto	1.578 mm
Breite-Netto	145 mm
Höhe-Netto	101 mm
Gewicht	1,9 kg

Alle technischen Daten sowie Gewichts- und Maßangaben sind sorgfältig erstellt. Irrtum vorbehalten. Produktabbildungen sind beispielhaft und können vom Original abweichen. Änderungen, die dem Fortschritt dienen, behalten wir uns vor.

Lichtverteilungskurven

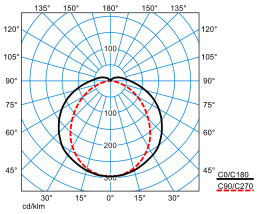

AragF HP 15 L 150-840 ET PC

UGR I = 23,6
UGR q = 27,2
DIN 5040: A30
UTE: 0.92 G + 0.08 T
DLOR: 92 %
ULOR: 8 %
CEN Flux Code: 43 73 91 92 100 1 15 45 8

Lieferbares Zubehör

	Material	Bezeichnung
	ZBSB 1,0m 6923200	Stahlband-Aufhängung, 1 Paar, rostfrei, 1,0 m lang, für Feuchtraumleuchten.

Ausschreibungstext

LED-Feuchtraumleuchte IP 66 für den Einsatz in Anwendungen mit hohen Anforderungen an Variabilität, Effizienz, Lichtqualität und Technik. Die Leuchte ist Bestandteil eines Sortiments mit baugleichen, montagetechnisch kompatiblen Varianten. Diese Varianten sind mit alternativen optischen Systemen, Light-Engines mit einstellbaren Lichtströmen sowie mit Anbindungsoption an Lichtmanagement- und Notbeleuchtungssysteme verfügbar. Die empfohlene Installationshöhe beträgt 4 - 8 m. Mit begrenzter Oberflächentemperatur, für den Einsatz in feuergefährdeten Räumen gemäß DIN EN 60598-2-24 geeignet. Mit Cliplos-Verschlusstechnik zur schutzartgerechten, einfachen Montage von Diffusor-Abdeckwanne und Leuchtenkörper nach dem Anschluss. Abgehängte Montage über optionales Zubehör möglich. Deckenmontage über beiliegende Edelstahl-Befestigungsklammer. Abgehängte Montage über optionales Zubehör möglich. Mit einer prismierten, lichttechnisch wirksamen, transluzenten PC-Abdeckwanne, direkt strahlend. Mit lambertscher Lichtstärkeverteilung. Leuchtenlichtstrom und Lichtfarbe fest eingestellt. Bemessungslichtstrom 15000 lm, Bemessungsleistung 94 W, maximale Leuchten-Lichtausbeute 160 lm/W. allgemeiner Farbwiedergabeindex (CRI) R_a > 80. Farborttoleranz (initial MacAdam) ≤ 3 SDCM. Mittlere Bemessungslebensdauer L80 (t_q 25 °C) = 70.000 h. Die Lichtquelle ist entsprechend der Ökodesign-Anforderungen (VO (EU) 2019/2020) austauschbar. Leuchtenkörper aus recycelbarem, UV-beständigem PC. Breite Bauform für hohe Lichtströme und verbesserte Thermik innerhalb des Gehäuses. Oberfläche lichtgrau beschichtet (ähnlich RAL 7035). Schutzklasse (EN 61140): I, Schutzart (DIN EN 60529): IP66, Stoßfestigkeitsgrad nach IEC 62262: IK08, Prüftemperatur Glühdrahttest gemäß IEC 60695-2-11: 850 °C. Zulässige Umgebungstemperatur (ta): -30 °C bis 35 °C. Gewicht: 1,9 kg. Mit 3-poliger Anschlussklemme bis 2,5 mm^2 . Mit elektronischem Betriebsgerät, schaltbar. Das Betriebsgerät ist entsprechend der Ökodesign-Anforderungen (VO (EU) 2019/2020) austauschbar. Das Produkt erfüllt die grundlegenden Anforderungen der anwendbaren EU-Richtlinien und des Produktsicherheitsgesetzes und trägt die CE-Kennzeichnung. Leuchte 10 Jahre, Ersatzteile (LED-Modul, Betriebsgerät, optisches System) 15 Jahre nach Rechnungsdatum unter Vorbehalt vertretbarer Änderungen, die dem Fortschritt dienen, verfügbar.

Zusatzinformation

Demontageanleitung (PDF) zum Produkt verfügbar unter: https://www.trilux.com/EcoDesign

EPREL - Europäische Produktdatenbank für die Energieverbrauchskennzeichnung

Energieeffizienzklasse	Modellkennung
B	85402518-00
B	SI-B8T122560EU
B	85402504-00
B	SI-B8T064280EU

Alle technischen Daten sowie Gewichts- und Maßangaben sind sorgfältig erstellt. Irrtum vorbehalten. Produktabbildungen sind beispielhaft und können vom Original abweichen. Änderungen, die dem Fortschritt dienen, behalten wir uns vor.