# LIQ 50N-AB2L-LR/135/165/200-722 2G1 ET

TOC: 7901441

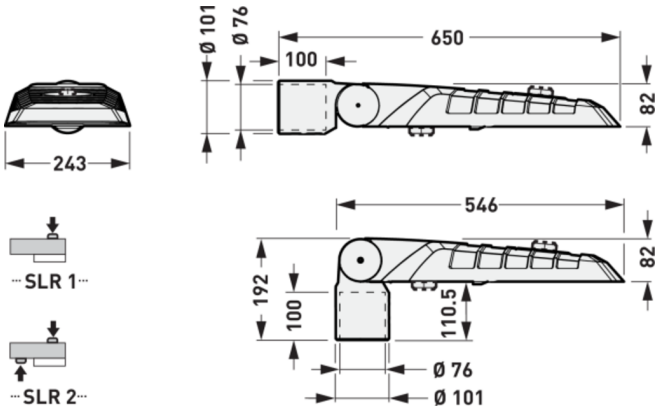

## Produktmerkmale und Kenndaten

| | | |
|---|---|---|
| **Leuchtentyp** | LED-Aufsatz- und Ansatzleuchte mit klarer Linienführung und attraktiver Silhouette. | |
| **Leuchtmittel** | LED-System bestehend aus 2 MLT-LED-Modulen mit jeweils 4 LED. | |
| **Montageart** | Mastansatz\|Mastaufsatz | |
| **Leuchtenoptik** | In MLT-Ausführung (Multi-Lens-Technologie), bestehend aus hocheffizienten, UV- und temperaturbeständigen Linsensystemen in Vierfachanordnung. | |
| **Lichtverteilungskurve** | asym. breitstrahlend (AB2L) | |
| **FWHM** | 155 ° | |
| **Light Engine** | CLO-Anfangswert 0 | CLO-Endwert II |
| **Farbtemperatur** | 2200 K | 2200 K |
| **Bemessungslichtstrom** | 1350 lm | 2000 lm |
| **Anschlussleistung** | 12,50 W | 19,50 W |
| **Lichtausbeute** | 108 lm/W | 103 lm/W |
| **Bemessungslebensdauer** | LCLO (25 °C) = 100.000 h | |
| **Farbwiedergabeindex** | 70 | |
| **Farbtoleranz** | 5 SDCM | |
| **Photobiologische Klasse** | Gruppe 2 - mittleres Risiko | |
| **Abstand bis Risk Gruppe 1** | 540 mm | |
| **Leuchtenfarbe** | DB703 / RAL9006 | |
| **Leuchtenkörper** | Leuchtenkörper aus Aluminium-Druckguss. Drehpunkt aus UV- und witterungsbeständigem ASA. | |
| **Elektrische Ausführung** | Mit elektronischem Betriebsgerät, schaltbar. | |
| **DALI-2-Standard EN 62386** | Ja | |
| **Stoßspannungsfestigkeit (Differential Mode)** | 6 kV | |
| **Stoßspannungsfestigkeit (Common Mode)** | 10 kV | |
| **Leitungsquerschnitt** | 1,50 mm² | |
| **Anschlussart** | Anschlussleitung | |
| **Bemessungsspannung** | 220 - 240 V | |
| **Bemessungsfrequenz** | 50/60 Hz | |
| **Klirrfaktor (THD) < %** | 10 % | |
| **Schutzart** | IP66 | |
| **Schutzklasse** | II | |
| **Schlagfestigkeit IK** | IK08 | |
| **Glühdrahtbeständigkeit** | 960 °C | |
| **Umgebungstemperatur** | -40 - 25 °C | |
| **Max. Leuchten an B10** | 23 | |
| **Max. Leuchten an B16** | 36 | |
| **Max. Leuchten an C10** | 37 | |
| **Max. Leuchten an C16** | 61 | |
| **Länge-Netto** | 705 mm | |
| **Breite-Netto** | 260 mm | |
| **Höhe-Netto** | 123 mm | |
| **Gewicht** | 6,9 kg | |



Alle technischen Daten sowie Gewichts- und Maßangaben sind sorgfältig erstellt. Irrtum vorbehalten. Produktabbildungen sind beispielhaft und können vom Original abweichen. Änderungen, die dem Fortschritt dienen, behalten wir uns vor.

## Light Engine Daten

| Light Engine | Farbtemperatur | Bemessungslichtstrom | Anschlussleistung | Lichtausbeute |
|---|---|---|---|---|
| CLO-Anfangswert 0 | 2200 K | 1350 lm | 12,50 W | 108 lm/W |
| CLO-Endwert 0 | 2200 K | 1350 lm | 13,00 W | 104 lm/W |
| CLO-Anfangswert I | 2200 K | 1650 lm | 15,00 W | 110 lm/W |
| CLO-Endwert I | 2200 K | 1650 lm | 16,00 W | 103 lm/W |
| CLO-Anfangswert II | 2200 K | 2000 lm | 18,50 W | 108 lm/W |
| CLO-Endwert II | 2200 K | 2000 lm | 19,50 W | 103 lm/W |

## Lichtverteilungskurven

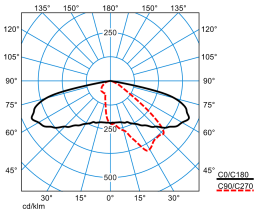


**LIQ 50N-AB2L-LR/135/165/200-722 2G1 ET (CLO initial value)**

DIN 5040: A30
UTE: 1.00 G
DLOR: 100 %
ULOR: 0 %
CEN Flux Code: 34 71 96 100 100 0 0 0 0

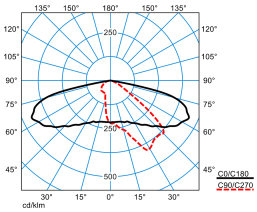


**LIQ 50N-AB2L-LR/135/165/200-722 2G1 ET (CLO end value)**

DIN 5040: A30
UTE: 1.00 G
DLOR: 100 %
ULOR: 0 %
CEN Flux Code: 34 71 96 100 100 0 0 0 0

## Lieferbares Zubehör

| | Material | Bezeichnung |
|---|---|---|
| | **0970/42 Reduzierstück**<br>2223200 | Reduzierstück aus Edelstahl. Mastzopf Ø 42 mm. |
| | **0970/48 Reduzierstück**<br>2223300 | Reduzierstück aus Edelstahl. Mastzopf Ø 48 mm. |
| | **0970/60 Reduzierstück**<br>2223400 | Reduzierstück aus Edelstahl. Mastzopf Ø 60 mm. |
| | **0802KÜ/2 Kabelübergangskasten**<br>2218100 | Kabelübergangskasten. |
| | **0802KÜ/3**<br>2218200 | Kabelübergangskasten. |
| | **MLT ZAH p4**<br>6818500 | Rückseitige Abschirmung für MLT IQ Linsensysteme. |
| | **0803/2/60-200-60/180° N5°**<br>6824400 | Mastaufsatz aus geschweißtem, feuerverzinktem Stahlrohr zur Montage von 2 Ansatzleuchten. Für Maste mit Mastzopf Ø 60 mm. |
| | **0803/2/76-200-60/180° N5°**<br>6824500 | Mastaufsatz aus geschweißtem, feuerverzinktem Stahlrohr zur Montage von 2 Ansatzleuchten. Für Maste mit Mastzopf Ø 76 mm. |



Alle technischen Daten sowie Gewichts- und Maßangaben sind sorgfältig erstellt. Irrtum vorbehalten. Produktabbildungen sind beispielhaft und können vom Original abweichen. Änderungen, die dem Fortschritt dienen, behalten wir uns vor.

| | |
|---|---|
| **0803/2/76-500-60/180° N5°** 6824600 | Mastaufsatz aus geschweißtem, feuerverzinktem Stahlrohr zur Montage von 2 Ansatzleuchten. Für Maste mit Mastzopf Ø 76 mm. |
| **0803/3/76-350-60/120° N5°** 6824900 | Mastaufsatz aus geschweißtem, feuerverzinktem Stahlrohr zur Montage von 3 Ansatzleuchten. Für Maste mit Mastzopf Ø 76 mm. |
| **0803WB-R/100-76 26** 7353100 | Dekorative Wandbefestigung aus Aluminiumguss. Geeignet für Leuchten der Baureihen Lumega IQ und Cuvia ohne Einsatz zusätzlicher Reduzierstücke. |
| **Scheibe LIQ 50N Ersatz vp** 7845800 | Ersatzscheibe für Leuchten der Baureihe: Lumega IQ 50N |
| **MLT ZAS G4 p4** 7851000 | Seitliche Abschirmung für MLT IQ Linsensysteme. Zubehör zum nachträglichem Einbau in technische und dekorative Außenleuchten mit Linsenoptiken ABxL, AMxL, SB3L, RBxL. |
| **0803EMB/100-42 Eck-Mastbefg kpl 26** 7022700 | Auslegerbefestigungen aus Aluminium-Druckguss zur Montage an Wänden bzw. Gebäudeecken. Farbe anthrazit, mit Metalleffekt, pulverbeschichtet, hochwetterfest. |
| **MLT ZAH MF sw p4** 8508900 | Rückseitige Abschirmung für MLT IQ Linsensysteme. |

## Ausschreibungstext

LED-Aufsatz- und Ansatzleuchte mit klarer Linienführung und attraktiver Silhouette. Leuchte mit 3-fach Multilumen-Ausstattung. Die Einstellung der Lichtströme erfolgt über einen 3-Stufen-Schalter. Mit intelligentem Label zum schnellen Aufrufen von Leuchten-Informationen mittels QR-Code. Mit Leistungsreduzierung über Steuerphase. Das Abschalten einer Steuerphase bewirkt eine Einstellung des Leuchtenlichtstroms auf 50 %. Aufsatz- und Ansatzmontage auf bzw. an Mastzopf Ø 76 mm. Neigungswinkel 0°...90°, in 5°-Schritten einstellbar, skaliert. Einfach und schnell von Aufsatz- zur Ansatzleuchte mittels einer von außen zugänglichen Schraube einstellbar. Die Montage an Wänden ist über ein separat zu bestellendes Zubehör möglich. Die Mastbefestigung erfolgt mit zwei Befestigungsschrauben nach EN 60598-2-3 aus Edelstahl. Mittels separat zu bestellender Reduzierstücke auch zur Montage an Masten mit Zopf Ø 42, 48 und 60 mm geeignet. Passender Mast auf Anfrage. Lichtpunkthöhe max. 8000 mm. In MLT-Ausführung (Multi-Lens- Technologie), bestehend aus hocheffizienten, UV- und temperaturbeständigen Linsensystemen in Vierfachanordnung. Mit asymmetrisch breit strahlender Lichtstärkeverteilung. Zur flexiblen Anpassung an kundenspezifische Beleuchtungsaufgaben stehen weitere Abstrahlcharakteristiken zur Verfügung. Der nachträgliche Einbau einer rückseitigen / seitlichen Abschirmung ist als separat zu bestellendes Zubehör möglich. Leuchtenlichtstrom in 3 Stufen einstellbar (Multilumen), mit Lichtstromkonstanthaltung am Ende der Lebensdauer (CLO). LED-System bestehend aus 2 MLT-LED-Modulen mit jeweils 4 LED. Bemessungslichtstrom 1350 lm - 2000 lm, Bemessungsleistung 12,5 W - 19,5 W, maximale Leuchten-Lichtausbeute 110 lm/W. Lichtfarbe warmweiß, ähnlichste Farbtemperatur (CCT) 2200 K, Auf Anfrage auch in Tunable White Ausführung (2200 K - 4000 K) erhältlich. allgemeiner Farbwiedergabeindex (CRI) $R_a$ > 70. Farborttoleranz (initial MacAdam) ≤ 5 SDCM. Mittlere Bemessungslebensdauer LCLO ($t_q$ 25 °C) = 100.000 h. Die Lichtquelle ist entsprechend der Ökodesign-Anforderungen (VO (EU) 2019/2020) austauschbar. Der Auswahlschalter zur Lichtstromeinstellung ist werksseitig auf den höchsten Lichtstrom eingestellt. Flimmern: Pst LM ≤ 1,0 bei Volllast. Leuchtenkörper aus Aluminium-Druckguss. Drehpunkt aus UV- und witterungsbeständigem ASA. Leuchtenkörper (Primärfarbe) und Drehpunkt (Zusatzfarbe) farblich abgesetzt. Primärfarbe anthrazit (ähnlich DB 703), Zusatzfarbe silbergrau (ähnlich RAL 9006). Mit Metalleffekt, hochwetterfest. Die Befestigungselemente sind in Gehäusefarbe beschichtet. Werkzeuglos, mittels Kniehebelverschluss zu öffnende VG-Raum-Abdeckung aus Aluminium-Druckguss. Der E-Block kann werkzeuglos entnommen werden. Die austauschbare Abdeckscheibe aus wärmebehandeltem Einscheiben-Sicherheitsglas ist mit vier Befestigungselementen aus Edelstahl sicher am Leuchtengehäuse befestigt. Die Abdeckung ist mit einer langlebigen, UV-beständigen Polyurethan-Dichtung ausgestattet. Seewetter geeignete Beschichtung auf Anfrage. Mast auf Anfrage erhältlich. Schutzklasse (EN 61140): II, Schutzart (DIN EN 60529): IP66, Stoßfestigkeitsgrad nach IEC 62262: IK08. Zulässige Umgebungstemperatur (ta): -40 °C bis 25 °C. Windangriffsfläche $F_w$ = 0,110 $m^2$ . Gewicht: 6,9 kg. Werkseitig angeschlossene Anschlussleitung. Länge der Anschlussleitung: 8,0 m. Mit elektronischem Betriebsgerät, schaltbar. Betriebsgerät gemäß DALI-2-Standard (EN 62386). Das Betriebsgerät ist entsprechend der Ökodesign-Anforderungen (VO (EU) 2019/2020) austauschbar. Stoßspannungsfestigkeit Differential Mode / Common Mode: 6 kV / 10 kV. Das Produkt erfüllt die grundlegenden Anforderungen der anwendbaren EU-Richtlinien und des Produktsicherheitsgesetzes und trägt die CE-Kennzeichnung. Zusätzlich ist die Leuchte durch eine unabhängige Prüfstelle ENEC-zertifiziert. Leuchte 10 Jahre, Ersatzteile (LED-Modul, Betriebsgerät, optisches System) 15 Jahre nach Rechnungsdatum unter Vorbehalt vertretbarer Änderungen, die dem Fortschritt dienen, verfügbar.

## Zusatzinformation

**Montagehinweis:**
Bei Montage auf oder an elektrisch isolierenden Befestigungssystemen (z.B. Kunststoff-, Holz- oder Betonmasten, isolierte eingebaute Metallmaste, Seilabhängungen, Wandbefestigung) sind LED-Leuchtengehäuse bauseits aus Funktionsgründen elektrisch leitend an einen Funktionserdanschluss anzuschließen. Wir weisen darauf hin, dass für die Leiterverbindung zwischen Mastanschlusskasten und Leuchte kein Leiter mit gelb/grüner Leiterisolierung verwendet werden darf.

**Hinweis zum Zubehör Abschirmung MLT ZAH vp/4St (TOC 6818500) / MLT ZAS G4 p4 (TOC 7851000)** :
Anzahl der benötigten Abschirmungen / Anzahl der Verpackungseinheiten mit je 4 Stück: 2 / 1.
**Hinweis zur Planung:**
Die Leuchte erfüllt die Anforderungen der EN 60598 und ist ausgelegt für Einwirkungen durch Wind nach EN 1991(Eurocode) mit einer Basiswindgeschwindigkeit von bis zu 30m/s (entspricht Windzone 4 in Deutschland) in der Geländekategorie 1. Berücksichtigt sind dabei eine Schneelast (bis zu 1kN/$m^2$ ) und Vereisung (bis zu 2 cm) bei einer Lichtpunkthöhe gemäß Montageanleitung. Nicht berücksichtigt sind exponierte Standorte (z.B. Brücken, Montage auf Gebäuden oder direkt neben Bahngleisen). Anpralllasten sind nicht berücksichtigt.
Demontageanleitung (PDF) zum Produkt verfügbar unter: https://www.trilux.com/EcoDesign

## EPREL - Europäische Produktdatenbank für die Energieverbrauchskennzeichnung

| Energieeffizienzklasse | Modellkennung |
|---|---|
| D | 86005014-00 |
| D | SL-B7Y1N60L3EU |



Alle technischen Daten sowie Gewichts- und Maßangaben sind sorgfältig erstellt. Irrtum vorbehalten. Produktabbildungen sind beispielhaft und können vom Original abweichen. Änderungen, die dem Fortschritt dienen, behalten wir uns vor.