Sensor INS D DA2 IPD HB 01

TOC: 6001068400

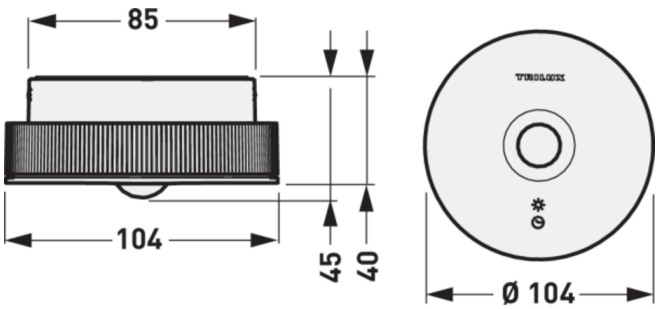



Produktmerkmale und Kenndaten

Produktkategorie	Lichtmanagement
Produktsegment LMS	Sonstiges
Sensor	Ja
Application Controller	Nein
Bediengeräte	Nein
Gateway	Nein
Höhe-Netto	43 mm
Schutzart	IP20
Schutzklasse	II
Umgebungstemperatur	-20 - 50 °C
Sensor Hersteller	TRILUX
Sensortechnologie	PIR
Bewegungssensor	Ja
Licht Sensor	Ja
Präsenz Sensor	Nein
Echte Präsenz Sensor	Nein
Lautstärkesensor	Nein
Luftdruck Sensor	Nein
Temperatursensor	Nein
CO2 Sensor	Nein
VOC Sensor	Nein
Anbau - Aufputz Sensor	Ja
Einbau - Unterputz Sensor	Nein
Sensoransteuerung	DALI-2 IPD
Max. DALI-Stromaufnahme	10 mA
Licht Sensor	Ja
Lichtsensorfunktion	Lichtregelung
Minimale Installationshöhe Lichtsensor	5,0 m
Maximale Installationshöhe Lichtsensor	14,0 m
Dämmerung min	1,0 lx
Dämmerung max	1.000,0 lx
Präsenz Sensor	Nein
Erfassungswinkel	360,0 °
Mechanische Skalierbarkeit	Nein
Bewegungssensor	Ja
Minimale Installationshöhe Bewegungserkennung	5,0 m
Max. Installationshöhe Bewegungserkennung	18,0 m
Erfassungswinkel	360,0 °

Alle technischen Daten sowie Gewichts- und Maßangaben sind sorgfältig erstellt. Irrtum vorbehalten. Produktabbildungen sind beispielhaft und können vom Original abweichen. Änderungen, die dem Fortschritt dienen, behalten wir uns vor.

Lichtsensorfunktion	Lichtregelung
Minimale Installationshöhe Lichtsensor	5,0 m
Mechanische Skalierbarkeit	Nein
Echte Präsenz Sensor	Nein
Erfassungswinkel	360,0 °
Mechanische Skalierbarkeit	Nein

Ausschreibungstext

DALI-2-zertifizierter Input-Device-Sensor mit PIR-Technologie, zum Anschluss an ein DALI-2-zertifiziertes Steuerungssystem (z.B. LiveLink). Sensor für Konstantlichtregelung und Bewegungserkennung. Mit integriertem Lichtsensor für die Konstantlichtregelung (1-1000 lx) sowie PIR-Sensor mit kreisrundem Erfassungsbereich zur Bewegungserkennung. Sensor für den Deckenanbau. Der Sensor ist für die Montage auf einer Hohlwanddose geeignet. Empfohlene Montagehöhe: 5–18 m. Erfassungsbereich: < Ø 22 m. Elektrische Versorgung über DALI-2-zertifiziertes Steuerungssystem (z. B. LiveLink), max. Stromaufnahme: 10 mA. Inbetriebnahme über die übergeordnete DALI-2-Steuerung. Gehäusemaße (D x H): 104 mm x 40 mm. Schutzart: IP20. Temperaturbereich -20 - +50°C. Farbe weiß.

Alle technischen Daten sowie Gewichts- und Maßangaben sind sorgfältig erstellt. Irrtum vorbehalten. Produktabbildungen sind beispielhaft und können vom Original abweichen. Änderungen, die dem Fortschritt dienen, behalten wir uns vor.