LyM 3PTD L-SP 05 10-930 M80 ETDD 05

TOC: 9712051

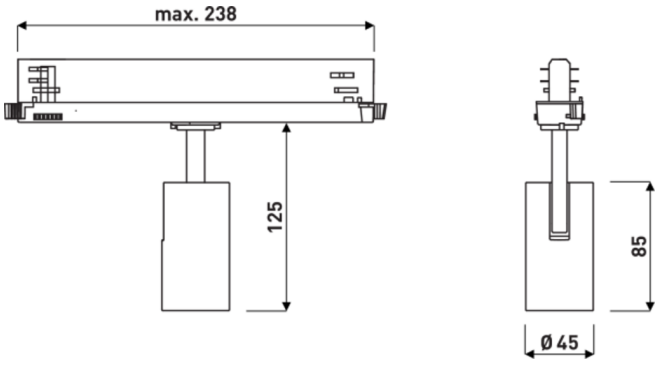

Produktmerkmale und Kenndaten

Leuchtentyp	Ultrakompakter Linsenstrahler zur Akzentuierung von Waren.
Leuchtenoptik	Optik in ConVision® Technologie mit LED-Linsen und Abblendkuben.
Lichtverteilungskurve	Spot (SP)
Light Engine	Normalprodukt
Farbtemperatur	3000 K
Bemessungslichtstrom	995 lm
Anschlussleistung	13,00 W
Lichtausbeute	77 lm/W
Bemessungslebensdauer	L80 (25 °C) = 50.000 h
Farbwiedergabeindex	90
Farbtoleranz	3 SDCM
Leuchtenfarbe	RAL9005 Tiefschwarz
Leuchtenkörper	Leuchtenkörper aus Aluminium-Druckguss.
Elektrische Ausführung	Mit elektronischem Betriebsgerät, digital dimmbar (DALI).
DALI-2-Standard EN 62386	Ja
Anschlussart	3-Ph-Track-Adapter (NO)
Bemessungsspannung	220 - 240 V
Bemessungsfrequenz	50/60 Hz
Klirrfaktor (THD) < %	14 %
Schutzart	IP20
Schutzart Raumseitig	IP20
Schutzart Lampenraum	IP20
Schutzklasse	II
Schlagfestigkeit IK	IK00
Umgebungstemperatur	25 °C
Max. Leuchten an B10	33
Max. Leuchten an B16	53
Max. Leuchten an C10	53
Max. Leuchten an C16	85
Länge-Netto	138 mm
Breite-Netto	62 mm
Höhe-Netto	125 mm
Gewicht	0,5 kg

Alle technischen Daten sowie Gewichts- und Maßangaben sind sorgfältig erstellt. Irrtum vorbehalten. Produktabbildungen sind beispielhaft und können vom Original abweichen. Änderungen, die dem Fortschritt dienen, behalten wir uns vor.

Lichtverteilungskurven

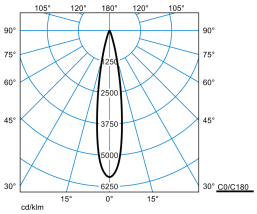

LyM 3PTD L-SP05 10-930 M80 ETDD 05

UGR I = 8,0
UGR q = 8,0
DIN 5040: A80
UTE: 0.79 A
DLOR: 79 %
ULOR: 0 %
CEN Flux Code: 99 100 100 100 79

Ausschreibungstext

Ultrakompakter Linsenstrahler zur Akzentuierung von Waren. Um 320° drehbar und 90° schwenkbar. Befestigung an 3-Phasen-Stromschiene gemäß DIN EN 60570 mittels integriertem 3-Phasen-Stromschienenadapter. Zur Integration in Nordic-Global Stromschienen. Optik in ConVision® Technologie mit LED-Linsen und Abblendkuben. Abblendkuben schwarz. Ausstrahlcharakteristik Spot. Ausstrahlungswinkel °. Leuchtenlichtstrom und Lichtfarbe fest eingestellt. Bemessungslichtstrom 995 lm, Bemessungsleistung 13 W, Lichtfarbe warmweiß, ähnlichste Farbtemperatur (CCT) 3000 K, allgemeiner Farbwiedergabeindex (CRI) R_a > 90. Farborttoleranz (initial MacAdam) ≤ 3 SDCM Mittlere Bemessungslebensdauer L80 (t_q 25 °C) = 50.000 h. Leuchtenkörper aus Aluminium-Druckguss. Oberfläche schwarz beschichtet (ähnlich RAL 9005). Leuchtenmaße (L x B x H): 138 mm x 62 mm x 125 mm. Schutzklasse (EN 61140): II, Schutzart (DIN EN 60529): IP20. Zulässige Umgebungstemperatur (ta): 25 °C Gewicht: 0,5 kg. Betriebsgerät im Trackadapter integriert. Die Nennbetriebspannung der Leuchte beträgt 230 V, 50/60 Hz. Mit elektronischem Betriebsgerät, digital dimmbar (DALI). Betriebsgerät gemäß DALI-2-Standard (EN 62386). Das Produkt erfüllt die grundlegenden Anforderungen der anwendbaren EU-Richtlinien und des Produktsicherheitsgesetzes und trägt die CE-Kennzeichnung.

Alle technischen Daten sowie Gewichts- und Maßangaben sind sorgfältig erstellt. Irrtum vorbehalten. Produktabbildungen sind beispielhaft und können vom Original abweichen. Änderungen, die dem Fortschritt dienen, behalten wir uns vor.