078IP50 BL-M 5-pol L112 03

TOC: 8338200

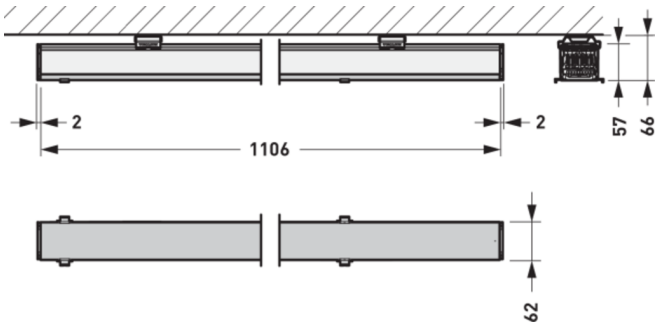



Produktmerkmale und Kenndaten

Leuchtenfarbe	RAL9006 Weißaluminium
Schutzart	IP50
Länge-Netto	1.106 mm
Breite-Netto	62 mm
Höhe-Netto	55,50 mm
Gewicht	0,7 kg

Ausschreibungstext

Blindabdeckung für Lichtbandsystem. Passend für Tragprofile 078... E-Line Pro. Die Blindabdeckung ist mit einer 5-poligen Anschlussklemme ausgestattet. Aus Stahlblech. Farbe silbergrau (ähnlich RAL 9006). Länge 1106 mm.

Alle technischen Daten sowie Gewichts- und Maßangaben sind sorgfältig erstellt. Irrtum vorbehalten. Produktabbildungen sind beispielhaft und können vom Original abweichen. Änderungen, die dem Fortschritt dienen, behalten wir uns vor.