LiveLink LightGrid Sensor HF UP

TOC: 8264700

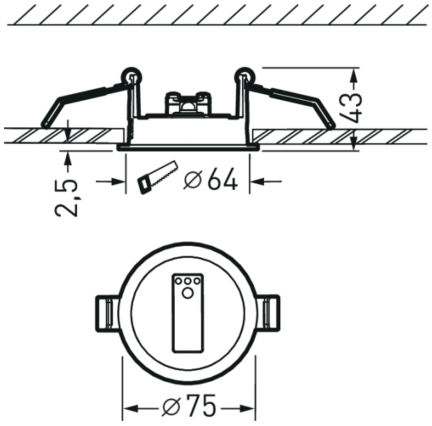

Produktmerkmale und Kenndaten

Bemessungsspannung	12 V
Schutzart	IP20
Umgebungstemperatur	-20 - 45 °C
Länge-Netto	46,40 mm
Breite-Netto	20,40 mm
Höhe-Netto	15,80 mm
Gewicht	0,2 kg

Ausschreibungstext

LiveLink LightGrid Sensoreinheit mit integriertem HF-Anwesenheitssensor und Lichtsensor zum Anschluss an ein LiveLink LightGrid Controller. HF-Anwesenheitssensor, mit einstellbarer Ausschaltverzögerungszeit, wahlweise im Automatik Betrieb (automatisch Ein, automatisch Aus) oder Halbautomatik Betrieb (automatisch Aus, manuell Ein). Temperaturbereich -20 °C - +45 °C. Erfassungsbereich Ø 8 m, Montagehöhe 4 m. Zulässige Montagehöhe: 4 m - 15 m. Anschluss des LightGrid Sensors an den Controller über eine separat zu bestellende RS-485 Bus Leitung. Farbe weiß. Montagering für den Deckeneinbau im Lieferumfang enthalten. Gehäusemaße (L x B x H) 46,4 mm x 20,4 mm x 15,8 mm. Einstellbare Parameter: Sollwert zur Konstantlichtregelung, Ausschaltverzögerungszeit, Halb-/Vollautomatik. Konstantlichtregelung mit Abschaltfunktion bei ausreichendem Tageslicht. Elektrische Versorgung über die 9V Schnittstelle des Controllers.

Alle technischen Daten sowie Gewichts- und Maßangaben sind sorgfältig erstellt. Irrtum vorbehalten. Produktabbildungen sind beispielhaft und können vom Original abweichen. Änderungen, die dem Fortschritt dienen, behalten wir uns vor.