Combial 40-RB8R/12000-740 1G1W ET

TOC: 6960140

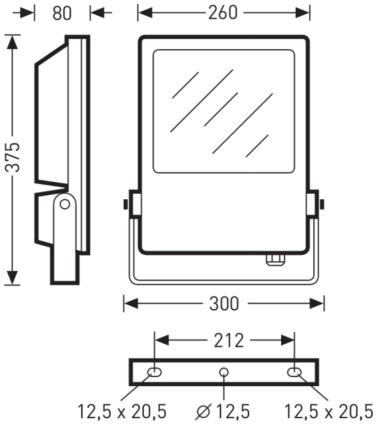

Produktmerkmale und Kenndaten

Anwendungsbereich	Baustellen|Lagerplätze|Containerplätze|Anstrahlungen
Leuchtentyp	LED-Flutlichtstrahler für Flächenbeleuchtung und Anstrahlungen.
Montageart	Mastanbau|Richtmontage|Anbau
Leuchtenoptik	Aluminiumreflektor mit reflexionsverstärkend beschichteter Oberfläche.
Lichtverteilungskurve	rota.sym. breitstrahlend (RB)
Light Engine	Normalprodukt
Farbtemperatur	4000 K
Bemessungslichtstrom	12000 lm
Anschlussleistung	86,00 W
Lichtausbeute	140 lm/W
Bemessungslebensdauer	L80 (25 °C) = 50.000 h
Farbwiedergabeindex	70
Farbtoleranz	4 SDCM
Photobiologische Klasse	Gruppe 2 - mittleres Risiko
Leuchtenfarbe	RAL9005 Tiefschwarz
Leuchtenkörper	Strahlergehäuse aus Aluminium-Druckguss.
Elektrische Ausführung	Mit elektronischem Betriebsgerät, schaltbar
Stoßspannungsfestigkeit (Differential Mode)	2 kV
Stoßspannungsfestigkeit (Common Mode)	5 kV
Anschlussart	Anschlussleitung
Bemessungsspannung	220 - 230 V
Bemessungsfrequenz	50/60 Hz
Klirrfaktor (THD) < %	10 %
Schutzart	IP65
Schutzklasse	I
Schlagfestigkeit IK	IK09
Glühdrahtbeständigkeit	850 °C
Umgebungstemperatur	25 °C
Max. Leuchten an B10	3
Max. Leuchten an B16	4
Max. Leuchten an C10	5
Max. Leuchten an C16	8
Länge-Netto	80 mm
Breite-Netto	300 mm
Höhe-Netto	375 mm
Gewicht	4,6 kg

Alle technischen Daten sowie Gewichts- und Maßangaben sind sorgfältig erstellt. Irrtum vorbehalten. Produktabbildungen sind beispielhaft und können vom Original abweichen. Änderungen, die dem Fortschritt dienen, behalten wir uns vor.

Lichtverteilungskurven

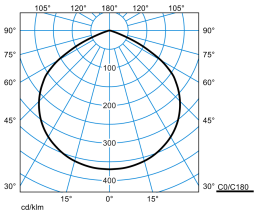

Combial 40-RB8R/12000-740 1G1W ET

DIN 5040: A40
UTE: 0.99 D
DLOR: 100 %
ULOR: 0 %
CEN Flux Code: 52 89 99 100 99

Ausschreibungstext

LED-Flutlichtstrahler für Flächenbeleuchtung und Anstrahlungen. Schwenkbarer Haltebügel für hängende und stehende Montage. Aluminiumreflektor mit reflexionsverstärkend beschichteter Oberfläche. Mit rotationssymmetrisch breit strahlender Lichtstärkeverteilung. Leuchtenlichtstrom und Lichtfarbe fest eingestellt. Bemessungslichtstrom 12000 lm, Bemessungsleistung 86 W, maximale Leuchten-Lichtausbeute 140 lm/W. Lichtfarbe neutralweiß, ähnlichste Farbtemperatur (CCT) 4000 K, allgemeiner Farbwiedergabeindex (CRI) R_a > 70. Farborttoleranz (initial MacAdam) ≤ 4 SDCM. Mittlere Bemessungslebensdauer L80 (t_q 25 °C) = 50.000 h. Die Lichtquelle ist entsprechend der Ökodesign-Anforderungen (VO (EU) 2019/2020) austauschbar. Strahlergehäuse aus Aluminium-Druckguss. Oberfläche schwarz beschichtet (ähnlich RAL 9005). Maße (L x B): 80 mm x 300 mm, Leuchtenhöhe 375 mm. Abschlussscheibe aus Einscheiben-Sicherheitsglas Schutzklasse (EN 61140): I, Schutzart (DIN EN 60529): IP65, Stoßfestigkeitsgrad nach IEC 62262: IK09. Zulässige Umgebungstemperatur (ta): 25 °C Windangriffsfläche fw . Gewicht: 4,6 kg. Mit elektronischem Betriebsgerät, schaltbar Stoßspannungsfestigkeit Differential Mode / Common Mode: 2 kV / 5 kV. Das Produkt erfüllt die grundlegenden Anforderungen der anwendbaren EU-Richtlinien und des Produktsicherheitsgesetzes und trägt die CE-Kennzeichnung.

Zusatzinformation

Demontageanleitung (PDF) zum Produkt verfügbar unter: https://www.trilux.com/EcoDesign

EPREL - Europäische Produktdatenbank für die Energieverbrauchskennzeichnung

Energieeffizienzklasse	Modellkennung
D	15S4P-4000K

Alle technischen Daten sowie Gewichts- und Maßangaben sind sorgfältig erstellt. Irrtum vorbehalten. Produktabbildungen sind beispielhaft und können vom Original abweichen. Änderungen, die dem Fortschritt dienen, behalten wir uns vor.