Creavo M46-TS LWW-03 42-830 ETDD 01

TOC: 7618551

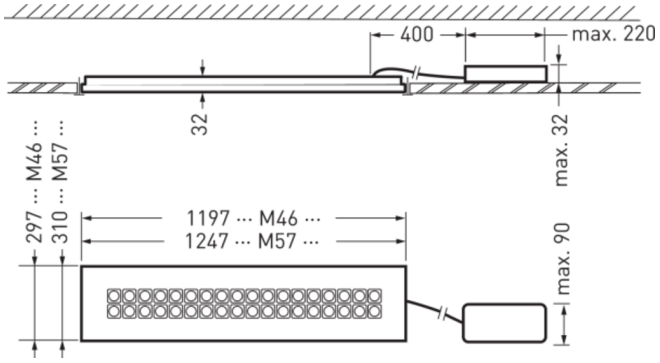

Produktmerkmale und Kenndaten

Anwendungsbereich	Büros|Flure|Foyers|Konferenzräume|Verkaufsräume|Wartezonen
Leuchtentyp	Rechteckige LED-Deckeneinlegeleuchte mit Lichtelementen aus Linsensystemen und kubischen Ablendelementen und hoher Effizienz.
Leuchtmittel	Mit 36 Lichtelementen, rechteckig ausgeführt (2 x 18).
Montageart	Einlegen
Leuchtenoptik	Das optische System mit einer präzise abgestimmten Kombination aus LED-Linsen und Abblendelementen bewirkt einen sehr hohen Sehkomfort bei sehr hoher lichttechnischer Performance.
Lichtverteilungskurve	Wall-Wash (WW)
FWHM	47,40 °
Light Engine	Normalprodukt
Farbtemperatur	3000 K
Bemessungslichtstrom	4000 lm
Anschlussleistung	38,00 W
Lichtausbeute	105 lm/W
Bemessungslebensdauer	L80 (25 °C) = 100.000 h L90 (25 °C) = 50.000 h
Farbwiedergabeindex	80
Farbtoleranz	3 SDCM
Photobiologische Klasse	Gruppe 1 - geringes Risiko
Leuchtenfarbe	RAL9016 Verkehrsweiß
Leuchtenkörper	Leuchtenkörper aus Stahlblech.
Elektrische Ausführung	Mit externem Betriebsgerät, digital dimmbar (DALI).
DALI-2-Standard EN 62386	Ja
Anschlussart	Steckklemme
Touch-Dim-fähig	Ja
Anzahl Dali Adressen	1
Dimmbereich	1 - 100 %
Monitoring Ready	Ja
Bemessungsspannung	220 - 240 V
Bemessungsfrequenz	50/60 Hz
Klirrfaktor (THD) < %	14 %
Schutzart	IP20
Schutzart Raumseitig	IP40
Schutzklasse	II
Schlagfestigkeit IK	IK03
Glühdrahtbeständigkeit	650 °C
Umgebungstemperatur	25 °C
Max. Leuchten an B10	12
Max. Leuchten an B16	20
Max. Leuchten an C10	20
Max. Leuchten an C16	34
Länge-Netto	1.197 mm

Alle technischen Daten sowie Gewichts- und Maßangaben sind sorgfältig erstellt. Irrtum vorbehalten. Produktabbildungen sind beispielhaft und können vom Original abweichen. Änderungen, die dem Fortschritt dienen, behalten wir uns vor.

Breite-Netto	297 mm
Höhe-Netto	36 mm
Einbauhöhe	180 mm
Gewicht	5,5 kg

Lichtverteilungskurven

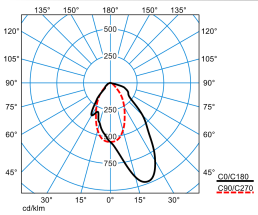

Creavo M46-TS LWW-03 42-830 ETDD 01

DIN 5040: A50
UTE: 1.00 C
DLOR: 100 %
ULOR: 0 %
CEN Flux Code: 70 92 99 100 100

Lieferbares Zubehör

	Material	Bezeichnung
	ArimoS MRX / Creavo ZBB/1 6361000	Montagezubehör für gesägte Deckenöffnungen und Systemdecken mit verdeckten Tragschienen.

Ausschreibungstext

Rechteckige LED-Deckeneinlegeleuchte mit Lichtelementen aus Linsensystemen und kubischen Ablendelementen und hoher Effizienz. Ausführung M46 (300 mm x 1200 mm). Die Verwendung der Leuchte ist speziell für das Einlegen in Systemdecken mit sichtbaren Tragschienen vorgesehen. Weiterführende Hinweise zur Leuchtenmontage und deren Befestigung können der Montageanleitung entnommen werden. Das optische System mit einer präzise abgestimmten Kombination aus LED-Linsen und Abblendelementen bewirkt einen sehr hohen Sehkomfort bei sehr hoher lichttechnischer Performance. Wallwasher mit asymmetrischer Lichtstärkeverteilung. Das optische System ist speziell für eine gleichmäßige Tafelbeleuchtung ausgelegt. Leuchtenlichtstrom und Lichtfarbe fest eingestellt. Mit 36 Lichtelementen, rechteckig ausgeführt (2 x 18). Bemessungslichtstrom 4000 lm, Bemessungsleistung 38 W, maximale Leuchten-Lichtausbeute 105 lm/W. Lichtfarbe warmweiß, ähnlichste Farbtemperatur (CCT) 3000 K, allgemeiner Farbwiedergabeindex (CRI) R_a > 80. Farborttoleranz (initial MacAdam) ≤ 3 SDCM. Mittlere Bemessungslebensdauer L80 (t_q 25 °C) = 100.000 h., Mittlere Bemessungslebensdauer L90 (t_q 25 °C) = 50.000 h. Die Lichtquelle ist entsprechend der Ökodesign-Anforderungen (VO (EU) 2019/2020) austauschbar. Leuchtenkörper aus Stahlblech. Oberfläche weiß beschichtet (ähnlich RAL 9016). Abblendkuben silbergrau, mit feiner Oberflächenstruktur (RAL 7001). Die Abblendkuben können auf Anfrage in weiteren RAL-Farbtönen ausgeführt werden. Die Farbe der Abblendkuben hat keinen relevanten Einfluss auf die lichttechnischen Merkmale der Leuchte. Schutzklasse (EN 61140): II, Schutzart (DIN EN 60529): IP20, Stoßfestigkeitsgrad nach IEC 62262: IK03, Prüftemperatur Glühdrahttest gemäß IEC 60695-2-11: 650 °C. Zulässige Umgebungstemperatur (ta): 25 °C . Gewicht: 5,5 kg. Verpolungssicher Schnellanschluss mit Netzweiterleitung bis Ø 2,5 mm^2 . Anschluss des Vorschaltgerätes an Leuchte mittels Steckverbindung (Plug and Play). Das Verpackungskonzept der Leuchte ermöglicht die separate Entnahme des Betriebsgeräts zur Vormontage, die weiteren Bestandteile der Leuchte bleiben bis zur Endmontage geschützt. Mit externem Betriebsgerät, digital dimmbar (DALI). Betriebsgerät gemäß DALI-2-Standard (EN 62386). Leuchte mittels Tastfunktion über DALI-Steuerklemmen schalt- und dimmbar (Touch DIM). Das Betriebsgerät ist entsprechend der Ökodesign-Anforderungen (VO (EU) 2019/2020) austauschbar. Betriebsgerät leerlauffest und vor Fehlanschluss, Kurzschluss, Überlastung und Übertemperatur geschützt. Output Ripple des Betriebsgerätes ≤ 4 % zur effektiven Ansteuerung des LED-Systems und flickerfreiem Licht. Die Leuchte ist Monitoring ready (MOR) und liefert Leuchtendaten zur Überwachung oder vorausschauenden Wartung. Sie ist damit kompatibel zu den TRILUX Monitoring Services. Das Produkt erfüllt die grundlegenden Anforderungen der anwendbaren EU-Richtlinien und des Produktsicherheitsgesetzes und trägt die CE-Kennzeichnung. Zusätzlich ist die Leuchte durch eine unabhängige Prüfstelle ENEC-zertifiziert. Die Leuchte ist Bestandteil eines Sortiments von Einbau-, Anbau- und Hängeleuchten, die im Erscheinungsbild aufeinander abgestimmt sind. Projektspezifische Ausführungen mit variierenden Leuchtenmerkmalen sind auf Anfrage möglich. Leuchte 10 Jahre, Ersatzteile (LED-Modul, Betriebsgerät, optisches System) 15 Jahre nach Rechnungsdatum unter Vorbehalt vertretbarer Änderungen, die dem Fortschritt dienen, verfügbar.

Zusatzinformation

Demontageanleitung (PDF) zum Produkt verfügbar unter: https://www.trilux.com/EcoDesign

EPREL - Europäische Produktdatenbank für die Energieverbrauchskennzeichnung

Energieeffizienzklasse	Modellkennung
C	85401304-00
C	SI-B8V103360EU

Alle technischen Daten sowie Gewichts- und Maßangaben sind sorgfältig erstellt. Irrtum vorbehalten. Produktabbildungen sind beispielhaft und können vom Original abweichen. Änderungen, die dem Fortschritt dienen, behalten wir uns vor.